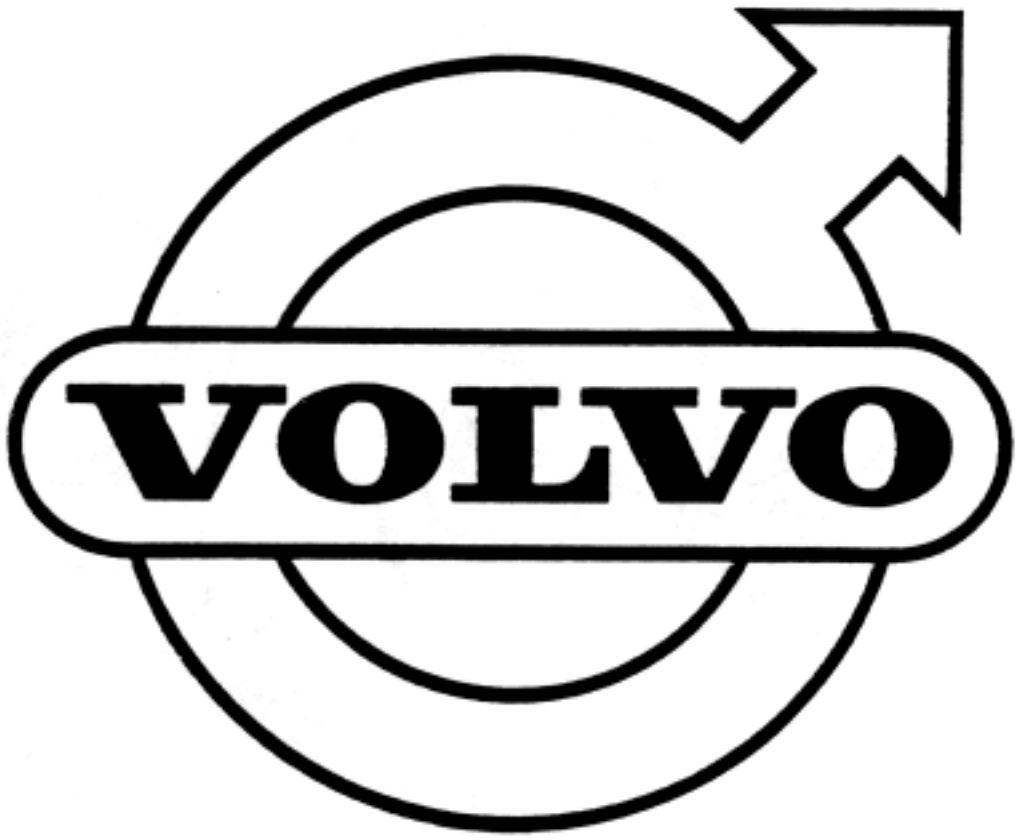
VOLVO

GRUPP 8
Karosseri

INNEHÅLLSFÖRTECKNING

Framskärmar, skyddsplåtar, främre och bakre stänkskydd ..... Sida 2
Framstycke, motorhuv, huvlås ..... Sida 4
Kaross, kmpl
. . Torpedparti ..... Sida 12
. . Golvparti ..... Sida 16
. . Karossidor ..... Sida 20
. . Tak, hylla vid baksäte ..... Sida 24
. . Dörrar ..... Sida 26
. . Baklucka ..... Sida 28
Dörrdetaljer, främre dörr ..... Sida 30
Dörrdetaljer, bakre dörr ..... Sida 38
Detaljer för baklucka, t o m chassi nr 20999 ..... Sida 46
Detaljer för baklucka, fr o m chassi nr 21000 ..... Sida 48
Vindruta, bakruta ..... Sida 50
Diverse inre utrustning ..... Sida 52
Utvändiga prydnadsdetaljer ..... Sida 56
Stötfångare ..... Sida 58
Mattor, tröskelplåtar, bagagerumsbeklädnad ..... Sida 62
Innerklädsel, armstöd på dörrar, klädselkombination 106-112 ..... Sida 66
Innerklädsel, armstöd på dörrar, klädselkombination 113-118 ..... Sida 76
Innerklädsel, armstöd på dörrar, klädselkombination 119-125 ..... Sida 82
Innerklädsel, armstöd på dörrar, klädselkombination 130-131 ..... Sida 88
Framstolar, baksäte, klädselkombination 106-112 ..... Sida 72
Framstolar, baksäte, klädselkombination 113-118 ..... Sida 80
Framstolar, baksäte, klädselkombination 119-125 ..... Sida 86
Framsäte, baksäte, klädselkombination 130-131 ..... Sida 92
Underrede för framstolar och framsäte ..... Sida 94

GROUP 8
BODY

INDEX

Front fenders, protector plates, front and rear mud flaps ..... Page 2
Front end, hood, hood lock ..... Page 4
Body, cpl
. . Cowl section ..... Page 12
. . Floor section ..... Page 16
. . Body sides ..... Page 20
. . Roof, rear shelf ..... Page 24
. . Doors ..... Page 26
. . Luggage compartment lid ..... Page 28
Door components, forward doors ..... Page 30
Door components, rear doors ..... Page 38
Components for luggage compartment lid, up to chassis No 20999 .... Page 46
Components for luggage compartment lid, w e f chassis No 21000 .... Page 48
Windshield, rear window ..... Page 50
Miscellaneous internal equipment ..... Page 52
External embellishers ..... Page 56
Bumpers ..... Page 58
Mats, sill plates, luggage compartment upholstery ..... Page 62
Upholstery, armrests on doors, upholstery combinations 106-112 ..... Page 66
Upholstery, armrests on doors, upholstery combinations 113-118 ..... Page 76
Upholstery, armrests on doors, upholstery combinations 119-125 ..... Page 82
Upholstery, armrests on doors, upholstery combinations 130-131 ..... Page 88
Front seats, rear seat, upholstery combinations 106-112 ..... Page 72
Front seats, rear seat, upholstery combinations 113-118 ..... Page 80
Front seats, rear seat, upholstery combinations 119-125 ..... Page 86
Bench-type front seat, rear seat, upholstery combinations 130-131 ... Page 92
Undercarriage for front seats ..... Page 94

P 120

Framskärmar, skyddsplåtar, främre och bakre stänkskydd

Front fenders, protector plates, forward and rear mudflaps

Pos Fig.	Antal Qty.	Benämning	Description	Det. nr Part No.	Anmärkning Notes
1	1	Framskärm, V	Front fender, L	661924-1	1) ~~653177~~
	1	Framskärm, H	Front fender, R	661925-8	1) ~~653178~~
2	2	Mellanlägg	Filler	666906-3	
3	2	Tätningslist	Weather strip S	661987-8	~~654268~~
4	20	Skruv	Screw S	106834-5	
5	14	Bricka	Washer S	18717-7	
6	16	Plåtmutter	Speed nut S	120409-8	
7	4	Plåtmutter	Speed nut S	120411-4	
8		Gummiknapp	Rubber button S		Se sida 6 pos 29 See page 6 fig 29
9	2	Stänkskydd	Mud flap	657490-9	
10	6	Skruv	Screw S	190364-0	
11	6	Bricka	Washer S	120175-5	
12	1	Stag, V	Stay, L	655469-5	
	1	Stag, H	Stay, R	655470-3	
13	2	Skruv	Bolt S	921803-3	
14	2	Mutter	Nut S	950392-1	
15	2	Bricka	Washer S	120095-5	
16	4	Skruv	Screw S	190666-8	
17	1	Skyddsplåt, V	Protector plate, L	655598-1	
	1	Skyddsplåt, H	Protector plate, R	655599-9	
18	4	Skruv	Screw	955137-7	
19	4	Bricka	Washer	120618-4	
20	1	Stänkskydd	Mud flap	279322-2	Par Pair
21	4	Skruv	Screw	955513-7	2) ~~105203~~
22	4	Mutter	Nut	950392-1	2)
	4	Skruv	Screw	107430-1	3)
23	2	Bricka	Washer	120175-5	6,5 x 22
24	2	Bricka	Washer	120095-5	6,5 x 16
25	1	Skyddsplåt, V	Protector plate, L	660014-2	4)
	1	Skyddsplåt, H	Protector plate, R	660015-9	4)
26	6	Skruv	Screw	190666-2	4)
27	6	Bricka	Washer	120175-5	4)

1. Vid utbyte av framskärm skall 2 st mellanlägg nr 666906-3 monteras samtidigt, för fastsättning av blinklykta.
2. T o m chassi nr 32296.
3. Fr o m chassi nr 32297.
4. T o m chassi nr 64710.

1. When replacing front fenders 2 spacers 666906-3 should be fitted simulaneously, for the anchorage of the flasher lamp.
2. Up to chassis No 32296.
3. W e f chassis No 32297.
4. Up to chassis No 64710.

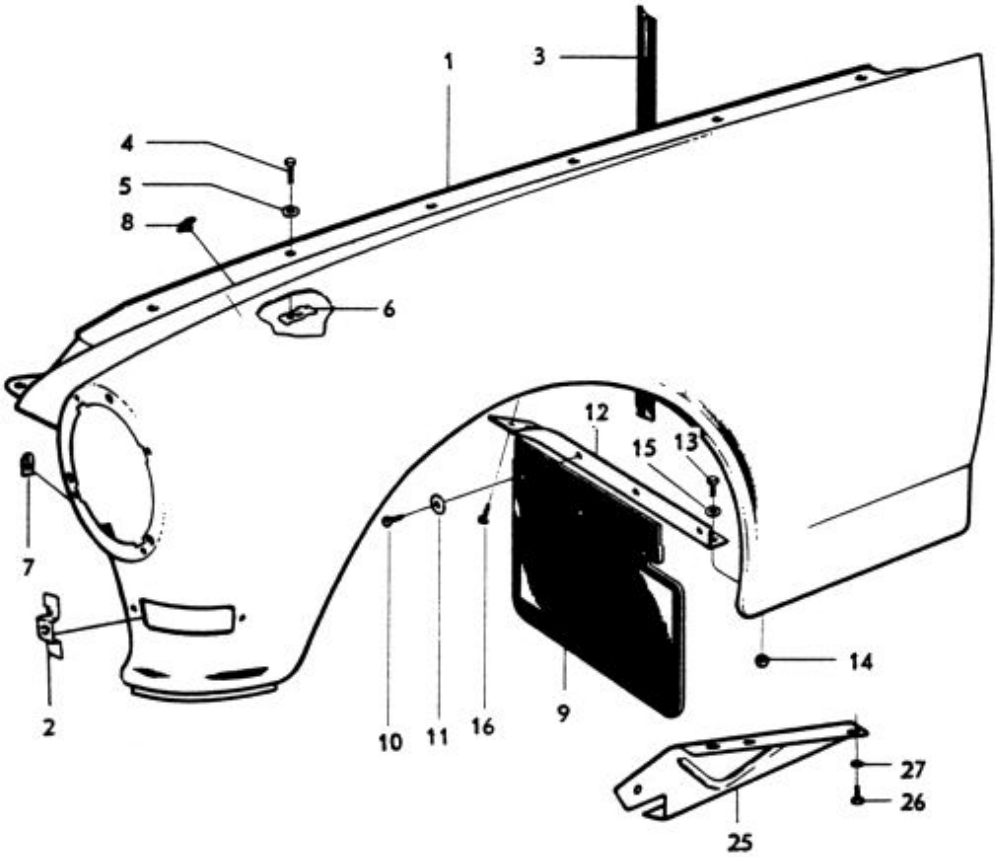
1
3
4
5
8
6
12
15
13
7
2
10
11
16
9
14
27
26
25

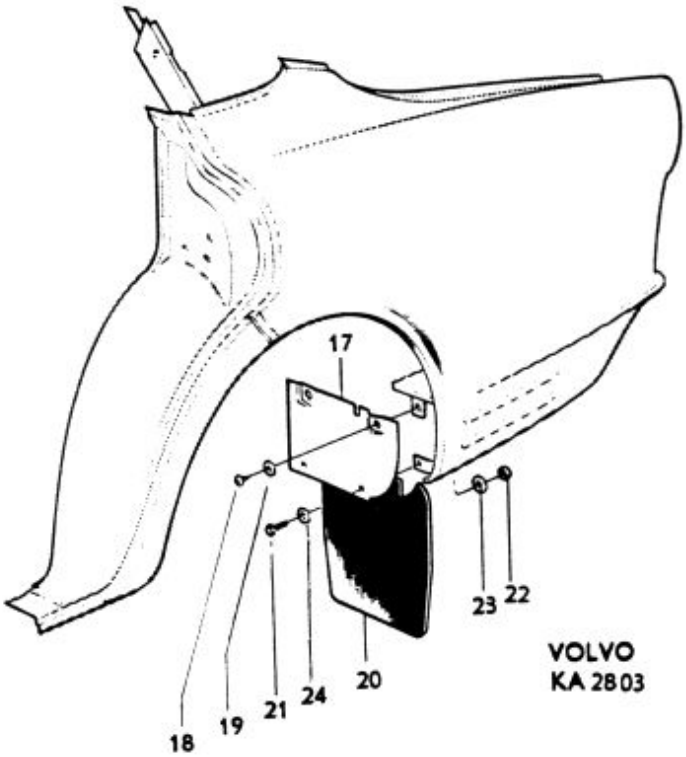
17
23
22
18
19
21
24
20
VOLVO
KA 2803

P 120

Framstycke, motorhuv, huvlås — Front section, Hood, Hood lock

Pos Fig.	Antal Qty.	Benämning	Description	Det. nr Part No.	Anmärkning Notes
1	1	Framstycke	Front end	654226	1,5)
	1	Framstycke	Front end	660006	2,5)
2	10	Skruv	Screw	190665	
3	10	Bricka	Washer	18709	
4	6	Plåtmutter	Speed nut	191761	~~120405~~
5	1	Stag	Stay	654186	1)
	1	Stag	Stay		2) Se sida 14 pos 19. See page 14 fig. 19.
	2	Skruv, bakre	Screw, rear	106834	1)
	2	Bricka	Washer	951716	1)
	2	Plåtmutter	Speed nut	120411	1)
	2	Skruv, främre	Screw, forward	921805	1)
	2	Mutter	Nut	950392	1)
6	1	Sarg, V, kmpl.	Frame, L, cpl.	658891	
	1	Sarg, H, kmpl.	Frame, R, cpl.	658892	
7	1	. Prydnadslist, V	. Moulding, L	657555	
	1	. Prydnadslist, H	. Moulding, R	657556	
8	4	. Skruv	. Screw	955121	
9	4	. Bricka	. Washer	120126	
10	4	. Plåtmutter	. Speed nut	191246	
11	2	Galler	Grille	655816	
12	8	Skruv	Screw	190665	3)
	8	Skruv	Screw	955120	4) ~~191353~~
13	6	Bricka	Washer	656009	
14	6	Plåtmutter	Speed nut	191246	4)
15	8	Skruv	Screw	190665	3)
	8	Skruv	Screw	955120	4) ~~191353~~
16	8	Bricka	Washer	120085	3)
	8	Bricka	Washer	120126	4)
17	8	Plåtmutter	Speed nut	191246	4)

1. T.o.m. chassi nr 10336 utom nr 9743, 9824, 9826–9834, 9937, 9942, 9995, 10002–10004, 10007–10040, 10042–10054, 10057, 10063–10072, 10075–10081, 10084–10091, 10093, 10095–10118, 10120–10192, 10195–10328, 10331, 10333.
   Up to chassis No. 10336 except Nos. 9743, 9824, 9826–9834, 9937, 9942, 9995, 10002–10004, 10007–10040, 10042–10054, 10057, 10063–10072, 10075–10081, 10084–10091, 10093, 10095–10118, 10120–10192, 10195–10328, 10331, 10333.
2. Fr.o.m. chassi nr 10337 samt nr 9743, 9824, 9826–9834, 9937, 9942, 9995, 10002–10004, 10007–10040, 10042–10054, 10057, 10063–10072, 10075–10081, 10084–10091, 10093, 10095–10118, 10120–10192, 10195–10328, 10331, 10333.
   W.e.f. chassis No. 10337 and Nos. 9743, 9824, 9826–9834, 9937, 9942, 9995, 10002–10004, 10007–10040, 10042–10054, 10057, 10063–10072, 10075–10081, 10084–10091, 10093, 10095–10118, 10120–10192, 10195–10328, 10331, 10333.
3. T.o.m. chassi nr 12021.
   3. Up to chassis No. 12021.
4. Fr.o.m. chassi nr 12022.
   4. W.e.f. chassis No. 12022.
5. Se även servicemeddelande 700 nr A 9.
   5. See also Service Bulletin Group 700 No. A 9.

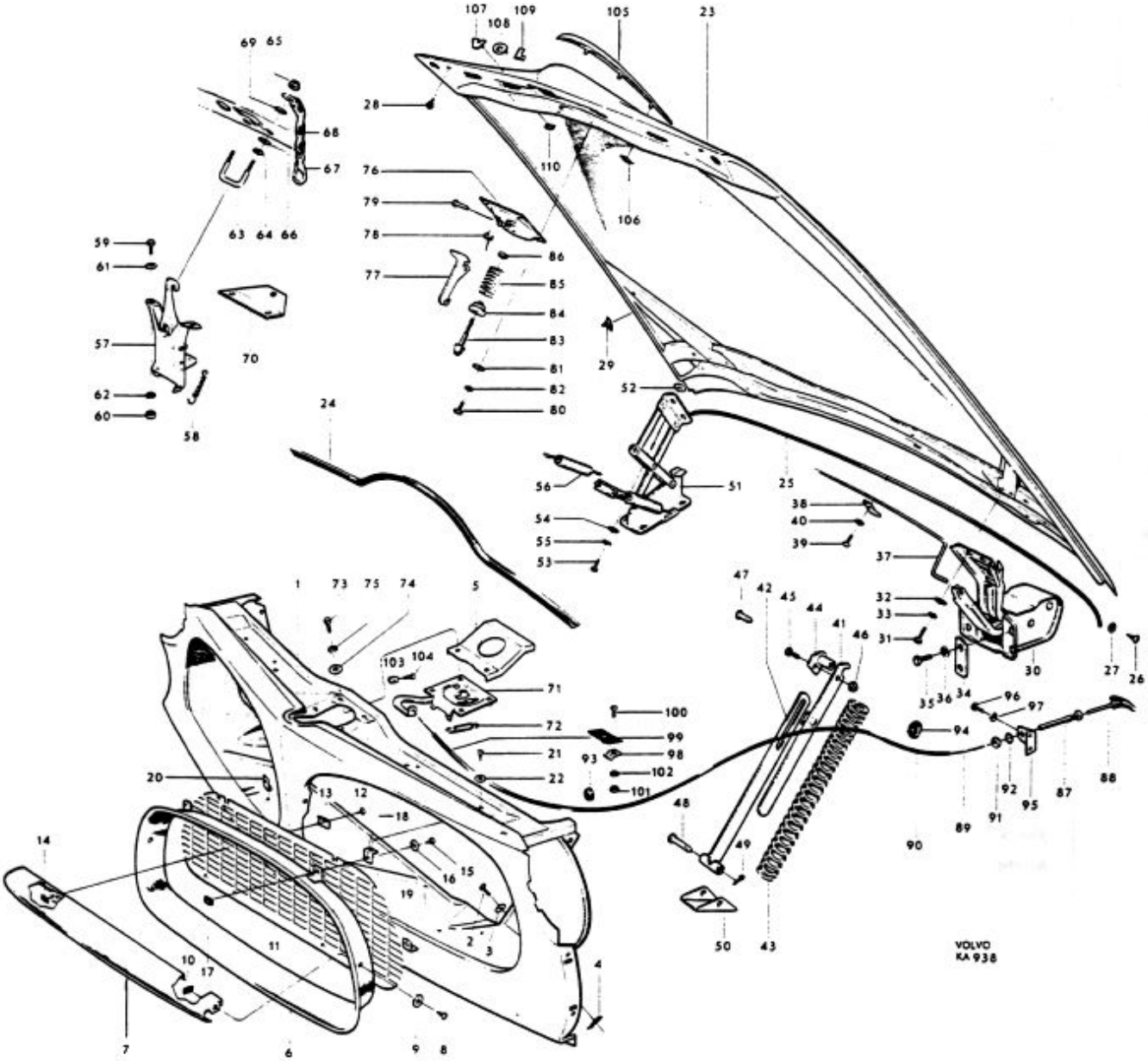
VOLVO
KA 938

P 120

Framstycke, motorhuv, huvlås — Front end, hood, hood lock

Pos Fig.	Antal Qty.	Benämning	Description	Det. nr Part No.	Anmärkning Notes
18	4	Konsol, övre	Bracket, upper .....S	655967-8	
19	2	Konsol, undre, yttre	Bracket, lower, outer	655968-6	
20	2	Konsol, undre, inre	Bracket, lower, inner	655969-4	
21	8	Skruv	Screw .....S	190953-0	
22	4	Bricka	Washer .....S	190954-8	
23	1	Motorhuv	Hood	653124-8	1)
	1	Motorhuv	Hood	660828-5	2)
24	1	Tätningslist, främre	Seal moulding, forward .....S	657986-6	3)
25	1	Tätningslist, bakre	Seal moulding, rear	659738-9	4,5)
	1	Tätningslist, bakre	Seal moulding, rear	663270-7	6)
26	2	Skruv	Screw	106938-4	4)
27	2	Bricka	Washer	120098-9	4)
28	2	Gummiknapp	Rubber button	655545-2	
29	6	Gummiknapp	Rubber button	656577-4	
	2	Gångjärn	Hinge	653105-7	7)
30	1	Gångjärn, V	Hinge, L	657074-1	8)
	1	Gångjärn, H	Hinge, R	657075-8	8)
31	6	Skruv	Screw	921823-1	1)
32	6	Bricka	Washer	11962-8	1)
33	6	Fjäderbricka	Spring washer	906990-7	1)
34	4	Stödbricka	Support washer	655221-0	1)
35	8	Skruv	Screw	921823-1	1)
36	8	Fjäderbricka	Spring washer	906990-7	1)
37	2	Torsionsfjäder	Torsion spring	653081-0	7)
38	2	Fjäderstöd	Spring support	653067-9	7)
39	2	Skruv	Screw	101703-7	7)
40	2	Fjäderbricka	Spring washer	906985-7	7)
	1	Stag, kmpl	Stay, cpl	657058-4	8)
41	1	. Stag, övre	. Stag, upper	657064-2	
42	1	. Stag, undre	. Stay, lower	657060-0	
43	1	. Fjäder	. Spring	657059-2	
44	1	. Ändstycke	. End piece	657066-7	
45	1	. Skruv	. Bolt	921805-8	
46	1	. Mutter	. Nut	950392-1	

1. T o m chassi nr / Up to chassis No 10336 utom nr / except Nos 9743, 9824, 9826-9834, 9937, 9942, 9995, 10002-10004, 10007-10040, 10042-10054, 10057, 10063-10072, 10075-10081, 10084-10091, 10093, 10095-10118, 10120-10192, 10195-10328, 10331, 10333.
2. Fr o m chassi nr / From chassis No 10337 samt nr / and Nos 9743, 9824, 9826-9834, 9937, 9942, 9995, 10002-10004, 10007-10040, 10042-10054, 10057, 10063-10072, 10075-10081, 10084-10091, 10093, 10095-10118, 10120-10192, 10195-10328, 10331, 10333.
3. Fr o m chassi nr / From chassis No 17142 samt nr / and Nos 17038-17041, 17043-17045, 17048-17052, 17058-17063, 17066, 17071, 17080-17103, 17111, 17113-17118, 17120-17360, 17363-17407.
4. T o m chassi nr 80649.
5. Ersätter tidigare förekommande tvådelad tätningslist.
6. Fr o m chassi nr 80650.
7. T o m chassi nr 3699.
8. Chassi nr 3700-20999.

4. Up to chassis No 80649.
5. Replaces early production divided seal moulding.
6. W e f chassis No 80650.
7. Up to chassis No 3699.
8. Chassis Nos 3700-20999.

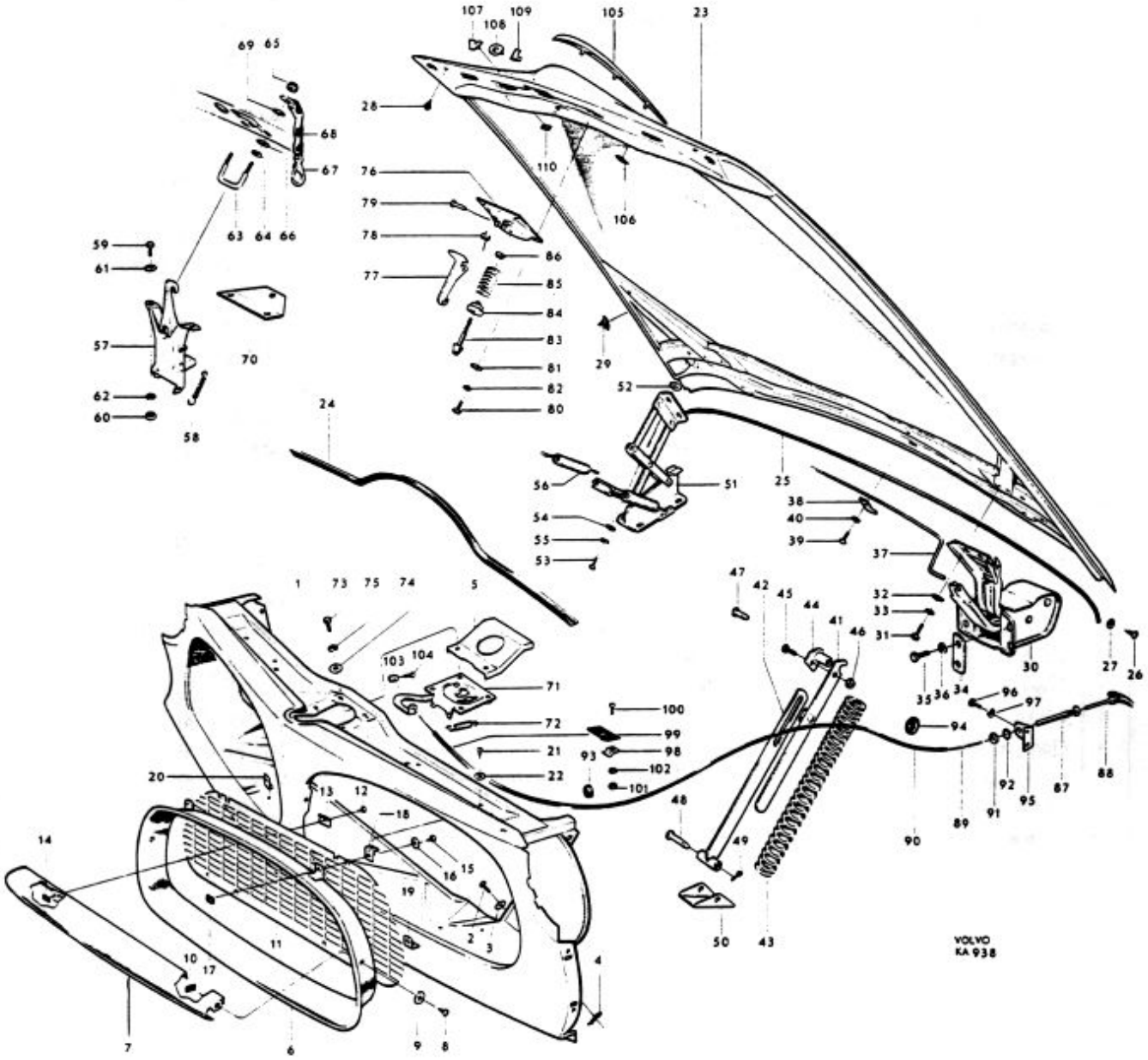
VOLVO
KA 938

P 120

Framstycke, motorhuv, huvlås — Front end, Hood, Hood lock

Pos Fig.	Antal Qty.	Benämning	Description	Det. nr Part No.	Anmärkning Notes
47	1	Lagerbult, övre	Bearing bolt, upper	657068	1)
48	1	Lagerbult, undre	Bearing bolt, lower	657069	1)
49	2	Saxpinne	Cotter pin	907843	1)
50	1	Konsol	Bracket	657071	1)
51	1	Gångjärn, V	Hinge, L	659394	2)
	1	Gångjärn, H	Hinge, R	659395	2)
52	erf	Justerbricka	Adjuster washer	951718	2)
53	12	Skruv	Screw	921840	2)
54	12	Bricka	Washer	951718	2)
55	12	Fjäderbricka	Spring washer	906992	2)
56	4	Fjäder	Spring	659816	2)
57	1	Huvlås, kmpl.	Hood lock, cpl.	656095	3,7)
58	1	. Fjäder	. Spring	656083	
59	4	Skruv	Screw	190075	3)
60	4	Mutter	Nut	151232	3) ~~190073~~
61	4	Bricka	Washer	61947	3)
62	4	Fjäderbricka	Spring washer	17890	3)
63	1	Låsbygel	Lock brace	653322	3,7)
64	2	Mutter	Nut	190073	3)
65	2	Mutter	Nut	950392	3)
66	4	Bricka	Washer	120095	3)
67	1	Låskätting, kmpl.	Lock chain, cpl.	659103	3)
68	erf	. Plastslang	. Plastic cover	190161	
69	2	Bricka	Washer	120095	3)
70	1	Fäste	Anchorage	659151	3)
71	1	Huvlås, kmpl.	Hood lock, cpl.	657785	4,5,7)
	1	Huvlås, kmpl.	Hood lock, cpl.	657786	4,6,7)
72	1	. Fjäder	. Spring	657793	
73	4	Skruv	Screw	190075	4)
74	4	Bricka	Washer	120095	4)
75	4	Fjäderbricka	Spring washer	17890	4)
76	1	Huvlås, överdel, kmpl.	Hood lock, upper section, cpl.	657796	4)
77	1	. Fångkrok	. Safety catch	657797	
78	1	. Fjäder	. Spring	657798	
79	1	. Nit	. Rivet	191085	

1. Chassi nr 3700-20999.
2. Fr.o.m. chassi nr 21000.
3. T.o.m. chassi nr 10336 utom nr 9743, 9824, 9826-9834, 9937, 9942, 9995, 10002-10004, 10007-10040, 10042-10054, 10057, 10063-10072, 10075-10081, 10084-10091, 10093, 10095-10118, 10120-10192, 10195-10328, 10331, 10333.
4. Fr.o.m. chassi nr 10337 samt nr 9743, 9824, 9826-9834, 9937, 9942, 9995, 10002-10004, 10007-10040, 10042-10054, 10057, 10063-10072, 10075-10081, 10084-10091, 10093, 10095-10118, 10120-10192, 10195-10328, 10331, 10333.
5. För vänsterstyrd vagn.
6. För högerstyrd vagn.
7. Se även servicemeddelande grupp 700 nr A 9.

1. Chassis No. 3700-20999.
2. From chassis No. 21000.
3. Up to chassis No. 10336 except Nos. 9743, 9824, 9826-9834, 9937, 9942, 9995, 10002-10004, 10007-10040, 10042-10054, 10057, 10063-10072, 10075-10081, 10084-10091, 10093, 10095-10118, 10120-10192, 10195-10328, 10331, 10333.
4. From chassis No. 10337 and Nos. 9743, 9824, 9826-9834, 9937, 9942, 9995, 10002-10004, 10007-10040, 10042-10054, 10057, 10063-10072, 10075-10081, 10084-10091, 10093, 10095-10118, 10120-10192, 10195-10328, 10331, 10333.
5. For LHD cars.
6. For RHD cars.
7. See also Service Bulletin Group 700 No. A 9.

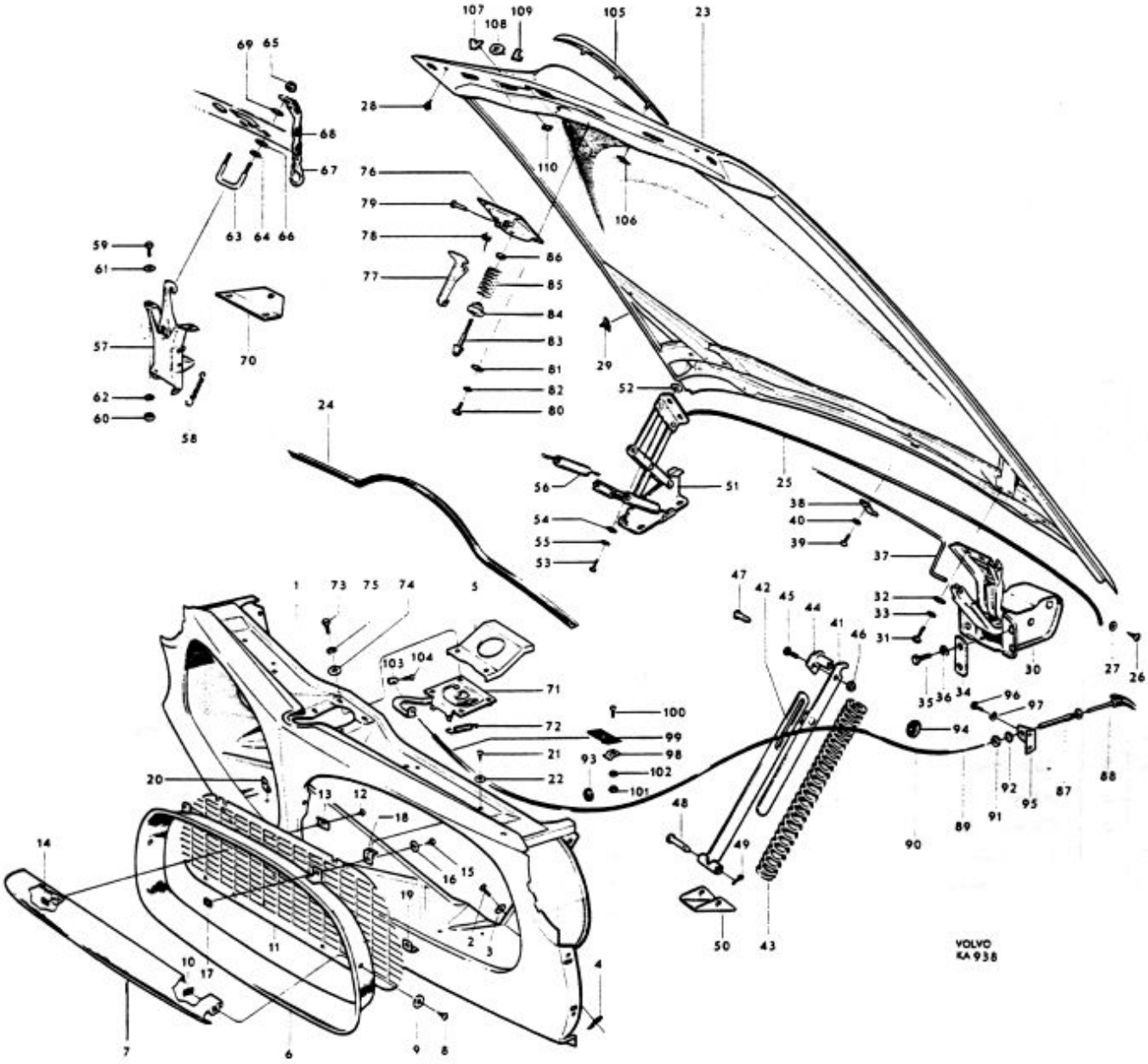
VOLVO
KA 938

P 120

Framstycke, motorhuv, huvlås — Front section, Hood, Hood lock

Pos Fig.	Antal Qty.	Benämning	Description	Det. nr Part No.	Anmärkning Notes
80	4	Skruv	Screw	955512	1) ~~190075~~
81	4	Bricka	Washer	120095	1)
82	4	Fjäderbricka	Spring washer	955920	1) ~~17890~~
83	1	Styrtapp	Guide pin	657974	1)
84	1	Anslagshylsa	Stop sleeve	657975	1)
85	1	Fjäder	Spring	88814	1)
86	1	Mutter	Nut	940118	1)
	1	Draganordning, kmpl.	Push-pull mechanism, cpl.	657180	
87	1	. Hylsa	. Sleeve	309832	
88	1	. Knapp	. Button	656145	
89	1	. Tråd	. Cable	659142	
90	erf	. Spiral	. Sheath	190585	
91	1	Mutter	Nut	951209	
92	1	Låsbricka	Lock washer	951699	
93	1	Gummibussning, främre	Rubber bushing, forward	40136	
94	1	Gummibussning, bakre	Rubber bushing, rear	654507	
95	1	Fäste	Anchorage	656146	3)
96	2	Skruv	Screw	955512	~~190075~~
97	2	Fjäderbricka	Spring washer	906988	
98	1	Klamma	Clamp	18335	
	1	Skruv	Screw	950021	2)
	1	Fjäderbricka	Spring washer	906985	2)
99	1	Fäste	Anchorage	656082	2)
100	1	Skruv	Screw	950021	1)
101	1	Mutter	Nut	940092	1)
102	1	Fjäderbricka	Spring washer	906985	1)
	1	Konsol	Bracket		4)
103	1	Hållare	Retainer	21882	
104	1	Skruv	Screw	115493	
105	1	Prydnadslist	Moulding	661050	~~659292~~
106	3	Plåtmutter	Speed nut	82660	5)
	3	Mutter	Nut	940179	6)
	3	Fjäderbricka	Spring washer	955945	6)
107	2	Prydnadsbokstav, V	Embellisher, "V"	658789	
108	2	Prydnadsbokstav, O	Embellisher, "O"	658787	
109	1	Prydnadsbokstav, L	Embellisher, "L"	658785	
110	10	Plåtmutter	Speed nut	82660	

1. Fr.o.m. chassi nr 10337 samt nr 9743, 9824, 9826-9834, 9937, 9942, 9995, 10002-10004, 10007-10040, 10042-10054, 10057, 10063, 10072, 10075-10081, 10084-10091, 10093, 10095-10118, 10120-10192, 10195-10328, 10331, 10333.
2. T.o.m. chassi nr 10336 utom nr 9743, 9824, 9826-9834, 9937, 9942, 9995, 10002-10004, 10007-10040, 10042-10054, 10057, 10063, 10072, 10075-10081, 10084-10091, 10093, 10095-10118, 10120-10192, 10195-10328, 10331, 10333.
3. Fr.o.m. chassi nr 34244 ingår denna detalj som svetsad enhet i gavel V. sid. 12 pos.5.
4. Se sid. 6 pos. 18.
5. T.o.m. chassi nr 67981.
6. Fr.o.m. chassi nr 67982.

1. W.e.f. chassis No. 10337 and Nos. 9743, 9824, 9826-9834, 9937, 9942, 9995, 10002-10004, 10007-10040, 10042-10054, 10057, 10063, 10072, 10075-10081, 10084-10091, 10093, 10095-10118, 10120-10192, 10195-10328, 10331, 10333.
2. Up to chassis No. 10336 except Nos. 9743, 9824, 9826-9834, 9937, 9942, 9995, 10002-10004, 10007-10040, 10042-10054, 10057, 10063, 10072, 10075-10081, 10084-10091, 10093, 10095-10118, 10120-10192, 10195-10328, 10331, 10333.
3. This part is included as a welded unit in End, L, page 12 fig. 5 w.e.f. chassis No. 34244.
4. See page 6 fig. 18.
5. Up to chassis No. 67981.
6. W.e.f. chassis No. 67982.

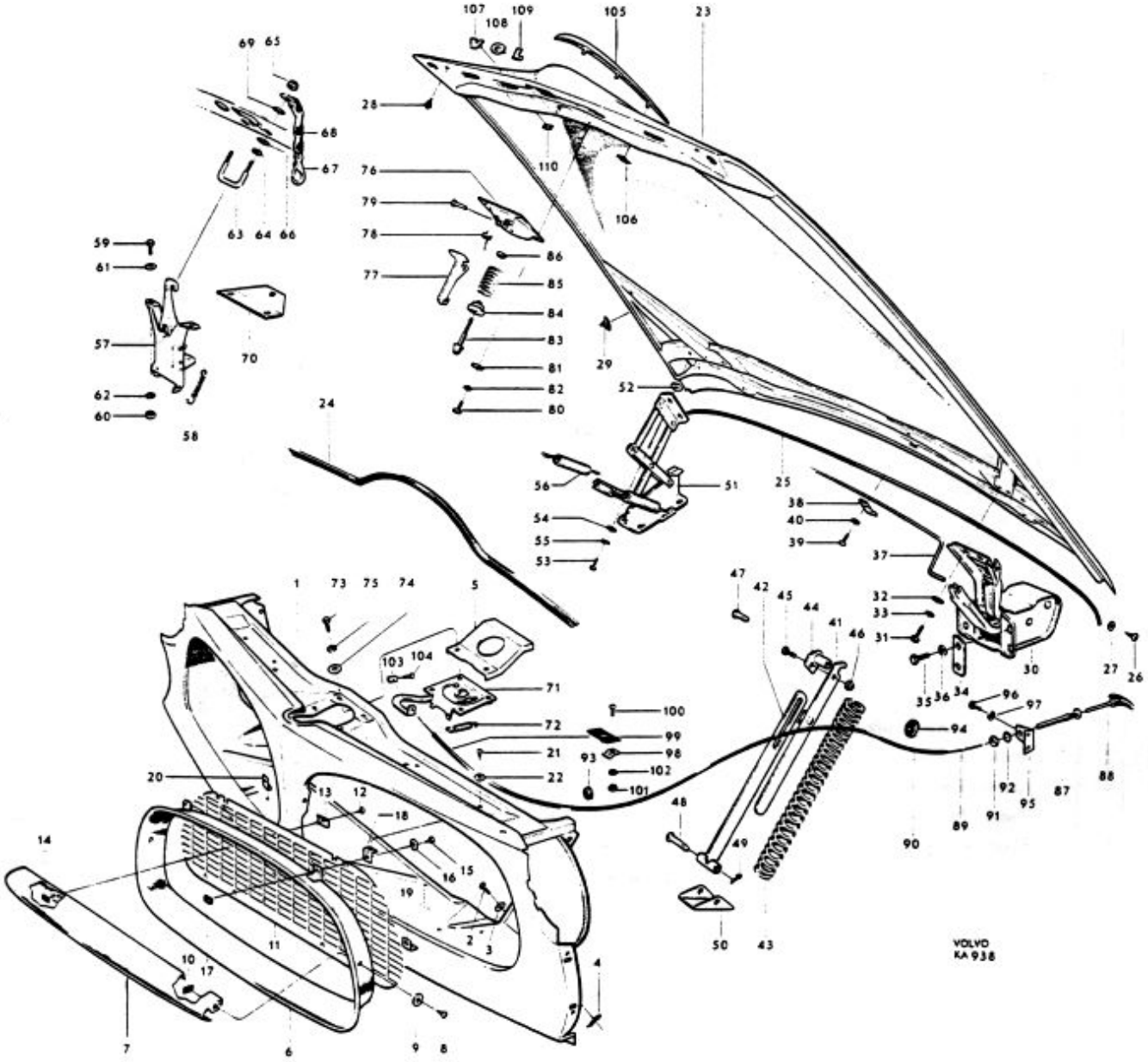
VOLVO
KA 938

P 120

Kaross, kmpl. Torpedparti — Body, cpl. Cowl section

Pos Fig.	Antal Qty.	Benämning	Description	Det. nr Part No.	Anmärkning Notes
	1	Kaross, kmpl.	Body, cpl.	657452-9	1)
	1	Kaross, kmpl.	Body, cpl.	657453-7	2)
	1	. Framparti, kmpl.	. Front end, cpl.	657651-6	1)
	1	. Framparti, kmpl.	. Front end, cpl.	657652-4	2)
1	1	. . Mellanbräde	. . Firewall	S.E.S.	
2	1	. . Batterihylla	. . Battery bracket	653860-7	
3	1	. . Kåpa	. . Casing	656664-0	
	1	. . . Täckbricka	. . . Cover washer	662970-3	3,4)
	2	. . . Skruv	. . . Screw	940113-4	3,4)
	2	. . . Fjäderbricka	. . . Spring washer	906990-7	3,4)
4	1	. . Fäste	. . Anchorage	657532-8	
4a	1	. . Fäste	. . Anchorage	663144-4	4,5)
	1	. . Gavel, V	. . End, L	657615-1	
5	1	. . Gavel, H	. . End, R	657656-5	
	1	. . Hjulhus, V, kmpl.	. . Wheel housing, L, cpl.	661974-6	1) ~~654072-~~
	1	. . Hjulhus, V, kmpl.	. . Wheel housing, L, cpl.	654325-0	2)
	1	. . Hjulhus, H, kmpl.	. . Wheel housing, R, cpl.	666568-1	1) ~~661975-~~
	1	. . Hjulhus, H, kmpl.	. . Wheel housing, R, cpl.	661977-9	2) ~~654326-~~
	2	. . . Gummiplugg	. . . Rubber plug	656921-4	6)
	1	. . . Sidobalk, främre, V	. . . Side member, forward, L	654070-2	1)
	1	. . . Sidobalk, främre, V	. . . Side member, forward, L	654327-6	2)
6	1	. . . Sidobalk, främre, H	. . . Side member, forward, R	654071-0	1)
	1	. . . Sidobalk, främre, H	. . . Side member, forward, R	654328-4	2)
7		. . . Sidobalk, bakre	. . . Side member, rear	S.E.S.	
	1	. . . Hjulhusplåt, V	. . . Wheel housing plating, L	653025-7	
8	1	. . . Hjulhusplåt, H	. . . Wheel housing plating, R	653026-5	
9	2	. . . Täckplåt	. . . Cover plate	653753-4	
	1	. . . Täckplåt, V	. . . Cover plate, L	659008-7	
10	1	. . . Täckplåt, H	. . . Cover plate, R	659009-5	
	1	. . . Förstärkningsbalk, V	. . . Reinforcement member, L	657617-7	
11	1	. . . Förstärkningsbalk, H	. . . Reinforcement member, R	657618-5	
12	2	. . Tvärbalk	. . Cross member	653687-4	
13	2	. . Motorkonsol	. . Engine bracket	657178-0	
	1	. . Konsol för stag	. . Bracket for stay	657071-7	7)
	1	. . Förstärkning i hjulhus	. . Reinforcement in wheel housing	658050-0	7)
14	1	. . Tvärbalk, främre, kmpl.	. . Cross member, forward, cpl.	654067-8	
15	1	. . . Konsol	. . . Bracket	653573-6	
16	1	. . Täckplåt	. . Cover plate	653309-5	
	1	. . Sidoplåt, V	. . Side plating, L	661257-6	~~654009-~~
17	1	. . Sidoplåt, H	. . Side plating, R	661258-4	~~654010-~~

1. För Vst vagnar.
2. För Hst vagnar.
3. Täckbricka för vagnar med Saxomat koppling.
4. Ingår ej i kaross kmpl. eller framparti kmpl.
5. För vagnar med rattväxel.
6. Ingår ej i hjulhus kmpl.
7. T.o.m. chassi nr 20999.

1. For LHD cars.
2. For RHD cars.
3. Cover washer for cars with Saxomat clutch.
4. Not included in complete body or complete front section.
5. For chassis with steering wheel shift.
6. Not included in complete wheel housing.
7. Up to chassis No. 20999.

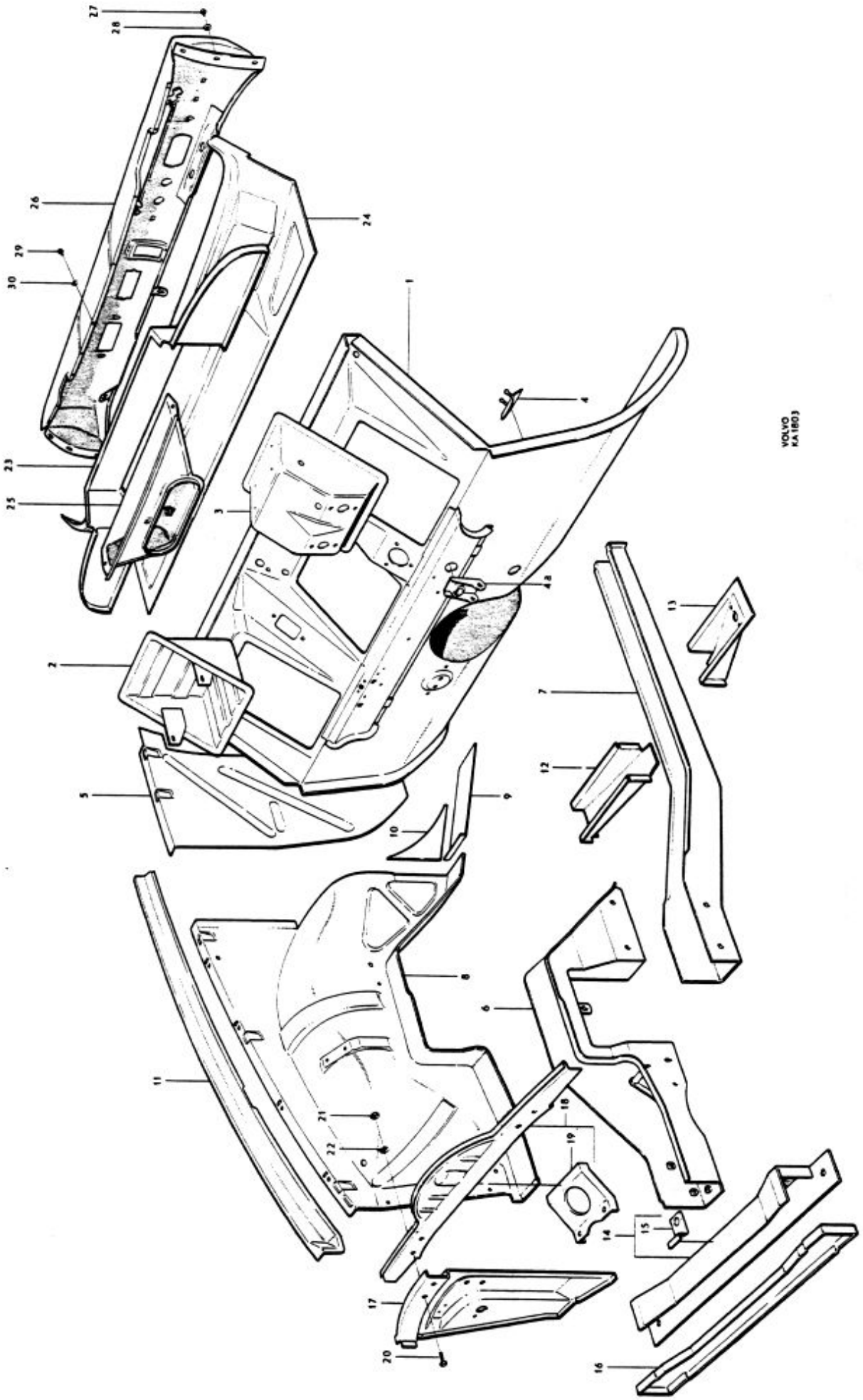
VOLVO
KA 1803

P 1200

Kaross, komplett — Body, complete
Torpedparti — Cowl section

Pos Fig.	Antal Qty.	Benämning	Description	Det. nr Part No.	Anmärkning Notes
	1	. . Balk	. . Member	653995	1)
18	1	. . Balk, kmpl.	. . Member, cpl.	658467	2)
19	1	. . . Stag	. . . Stay	657978	
20	4	. . Skruv	. . Bolt	921839	
21	4	. . Mutter	. . Nut	951718	
22	4	. . Bricka	. . Washer	950394	
	1	. Mellanbrända, överdel, mittparti	. Firewall, upper section, center	653406	3)
	1	. Mellanbrända, överdel, sida, V	. Firewall, upper section, side L	653407	3)
	1	. Mellanbrända, överdel, sida, H	. Firewall, upper section, side R	653408	3)
23	1	. Mellanbrända, överdel	. Firewall, upper section	659355	4)
24	1	. Torped, överdel	. Cowl, upper section	653633	
25	1	. Luftintag	. Air intake	658740	5)
26	1	. Instrumentbrända	. Instrument panel	654050	6,7)
	1	. Instrumentbrända	. Instrument panel	658996	5,7)
	1	. Instrumentbrända	. Instrument panel	654360	6,8)
	1	. Instrumentbrända	. Instrument panel	658997	5,8)
27	6	. Skruv	. Screw	105847	
28	6	. Bricka	. Washer	940123	
29	9	. Skruv	. Screw	955138	
30	9	. Bricka	. Washer	951714	

1. T.o.m. chassi nr / Up to chassis No. 10336 utom nr / except Nos. 9743, 9824, 9826-9834, 9937, 9942, 9995, 10002-10004, 10007-10040, 10042-10054, 10057, 10063-10072, 10075-10081, 10084-10091, 10093, 10095-10118, 10120-10192, 10195-10328, 10331, 10333.
2. Fr.o.m. chassi nr / From chassis No. 10337 samt nr / and Nos. 9743, 9824, 9826-9834, 9937, 9942, 9995, 10002-10004, 10007-10040, 10042-10054, 10057, 10063-10072, 10075-10081, 10084-10091, 10093, 10095-10118, 10120-10192, 10195-10328, 10331, 10333.
3. T.o.m. chassi nr 20999.
4. Fr.o.m. chassi nr 21000.
5. Fr.o.m. chassi nr 13346.
6. T.o.m. chassi nr 13345.
7. För vänsterstyrd vagn.
8. För högerstyrd vagn.

3. Up to chassis No. 20999.
4. From chassis No. 21000.
5. From chassis No. 13346.
6. Up to chassis No. 13345.
7. For LHD cars.
8. For RHD cars.

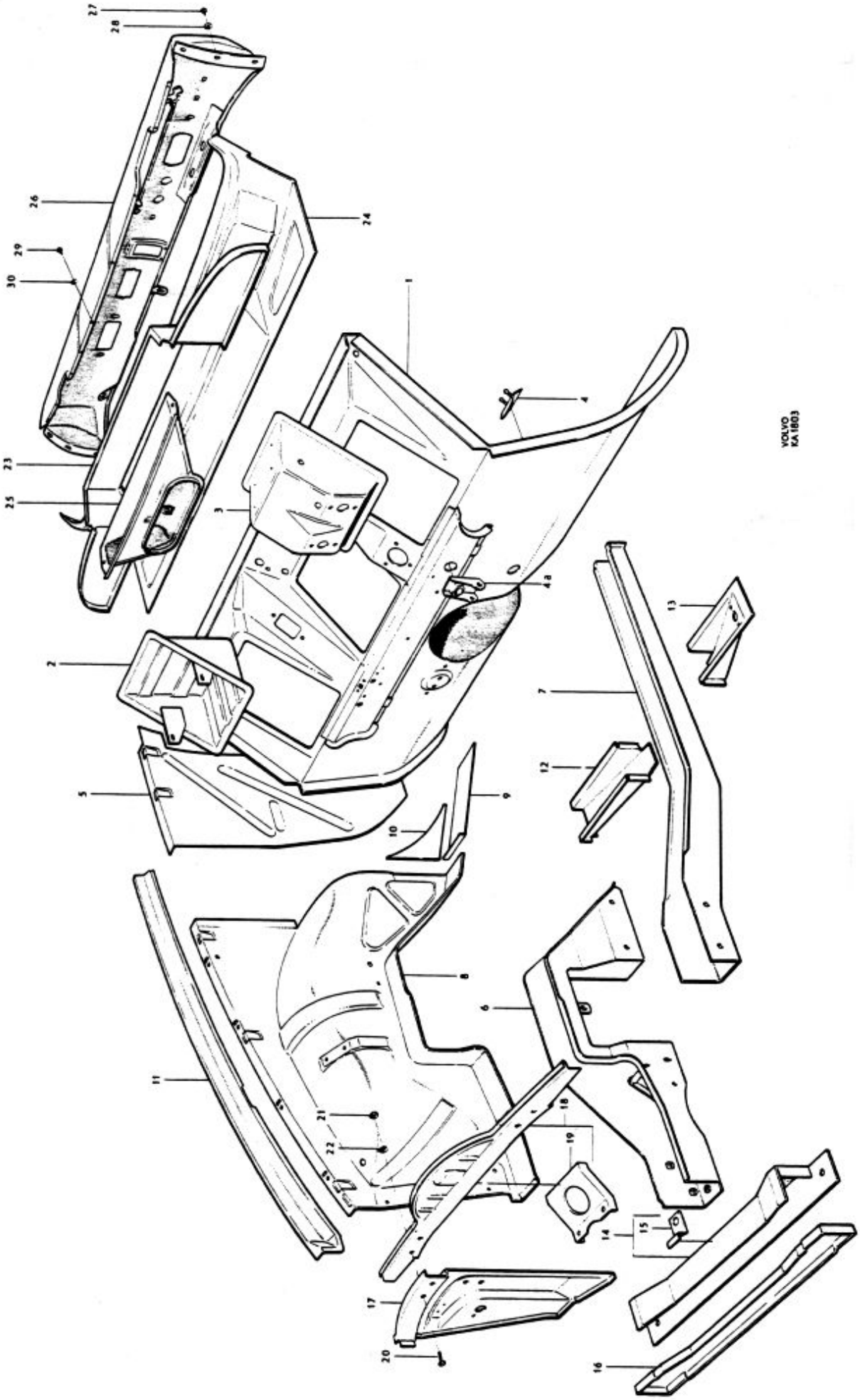
VOLVO
KA 1803

Pos Fig.	Antal Qty.	Benämning	Description	Det. nr Part No.	Anmärkning Notes
1	1	. Golvplåt, främre	. Floor plating, forward	S E S	
2	1	. Bottensvällare, inre, V, kmpl	. Bottom rail, inner, L, cpl	658858-6	
	1	. Bottensvällare, inre, H, kmpl	. Bottom rail, inner, R, cpl	658859-4	
3	4	. . Fäste	. Anchorage	658857-8	
4	1	. Förstärkningsbalk, undre	. Reinforcing member, lower	657779-5	
5	1	. Tvärbalk	. Cross member	657623-5	
6	1	. Fäste	. Anchorage	653580-1	Vst LHD
	1	. Fäste	. Anchorage	653614-8	Hst RHD
7	1	. Bakre tunnel, kmpl	. Rear tunnel, cpl	657640-9	1) ~~657605~~
8	1	. . Fäste	. . Anchorage	657550-0	2)
	1	. . Fäste	. . Anchorage	658510-3	3)
	1	. . Förstärkningsbalk, övre	. . Reinforcing member, upper	653045-5	4)
	1	. . Konsol, V	. . Bracket, L	657619-3	4)
	1	. . Konsol, H	. . Bracket, R	657620-1	4)
9	1	. Konsol	. Bracket	659625-8	5)
10	2	. Konsol	. Bracket	659629-0	
	1	. Golv, bakre, kmpl	. Floor, rear, cpl	657650-8	6)
11	1	. . Sidobalk, V, kmpl	. . Side member, L, cpl	654227-8	7)
	1	. . Sidobalk, V, kmpl	. . Side member, L, cpl	656971-9	8)
	1	. . Sidobalk, H, kmpl	. . Side member, R, cpl	654228-6	7)
	1	. . Sidobalk, H, kmpl	. . Side member, R, cpl	656972-7	8)
12	1	. . . Fäste, V	. . . Anchorage, L	653453-1	7)
	1	. . . Fäste, V	. . . Anchorage, L	656647-5	8)
	1	. . . Fäste, H	. . . Anchorage, R	653454-9	7)
	1	. . . Fäste, H	. . . Anchorage, R	656648-3	8)
13	2	. . . Fjäderfäste	. . . Spring anchorage	654423-3	7)
	2	. . . Fjäderfäste	. . . Spring anchorage	653259-2	9,10)
	2	. . . Fjäderfäste	. . . Spring anchorage	659812-2	11)

1. Vid byte på vagnar med chassi nr enl anm 2, måste samtidigt hållare för mellanlager bytas. Se grupp 4.
2. T o m chassi nr 19225 utom nr 18992, 18993, 19018-19044, 19046-19051, 19080-19087, 19089-19221, 19224. Ersättes av 1 st fäste 658510-3, 1 st hållare 658516-0, 2 st gummikudde 658653-1.
3. Fr o m chassi nr 19226 samt nr 18992, 18993, 19018-19044, 19046-19051, 19080-19087, 19089-19221, 19224.
4. Tidigare utförande. Förstärkningsbalk och konsoler ersättes tillsammans av konsol nr 659625-8.
5. Senare utförande.
6. Endast senare utförande lagerföres. Vid byte på vagnar med lägre chassinummer än 2611 måste samtidigt bakaxelkåpan bytas. Se grupp 4.
7. T o m chassi nr 2610.
8. Fr o m chassi nr 2611.
9. Chassi nr 2611-24917, 24919-24966, 24968-24995, 25009, 25015, 25019, 25028, 25040-25044, 25047-25048, 25052, 25073, 25100-25102, 25110, 25369.
10. Ersättes av fjäderfäste nr 659812-2 varvid samtidigt gummimellanlägg nr 659325-5 skall monteras.
11. Fr o m chassi nr 25370 samt nr 24918, 24967, 24996-25008, 25010-25014, 25016-25018, 25020-25027, 25029-25039, 25045-25046, 25049-25051, 25053-25072, 25074-25099, 25103-25109, 25111-25368.

1. When replacing on chassis according to footnote 2, the retainer for the center bearing must be replaced simultaneously. See Group 4.
2. Up to chassis No 19225 except Nos 18992, 18993, 19018-19044, 19046-19051, 19080-19087, 19089-19221, 19224. Replaced by 1 anchorage 658510-3, 1 retainer 658516-0, 2 rubber cushions 658653-1.
3. W e f chassis No 19226 and Nos 18992, 18993, 19018-19044, 19046-19051, 19080-19087, 19089-19221, 19224.
4. Early prod reinforcing member and brackets replaced as a set by bracket No 659625-8.
5. Late prod.
6. Only late prod type stocked. When replacing on chassis previous to No 2611 the rear axle casing must also be replaced. See Group 4.
7. Up to chassis No 2610.
8. W e f chassis No 2611.
9. Chassis Nos 2611-24917, 24919-24966, 24968-24995, 25009, 25015, 25019, 25028, 25040-25044, 25047-25048, 25052, 25073, 25100-25102, 25110, 25369.
10. Replaced by spring anchorage No 659812-2 at the same time rubber spacer No 659325-5 should be fitted.
11. W e f chassis No 25370 and Nos 24918, 24967, 24996-25008, 25010-25014, 25016-25018, 25020-25027, 25029-25039, 25045-25046, 25049-25051, 25053-25072, 25074-25099, 25103-25109, 25111-25368.

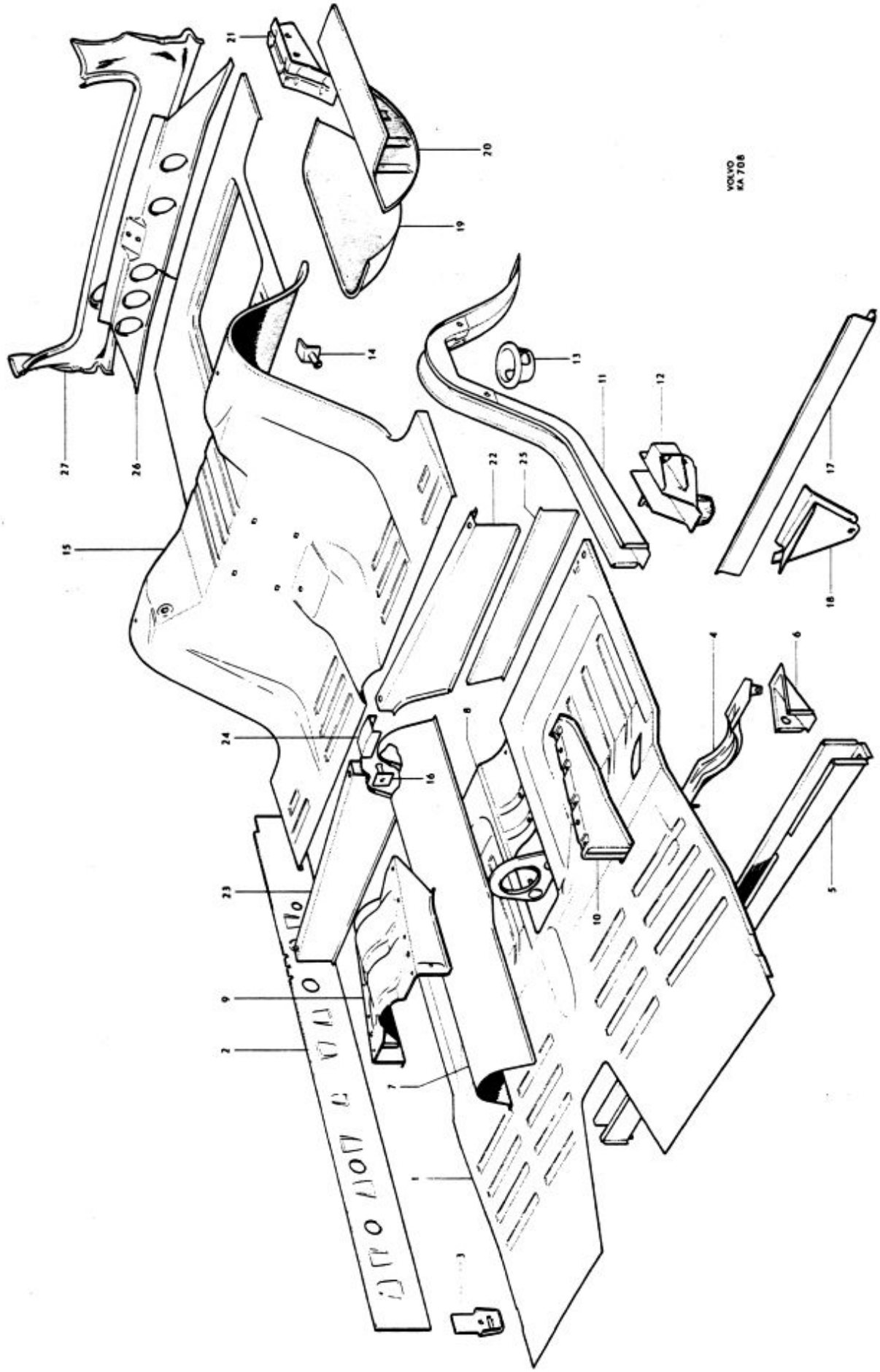
VOLVO
KA 708

P 120

Kaross, kmpl. — Body, cpl.
Golvparti — Floor section

Pos Fig.	Antal Qty.	Benämning	Description	Det. nr Part No.	Anmärkning Notes
14		. . . Konsol	. . . Bracket	657381	1)
		. . . Konsol	. . . Bracket	660899	2) ~~658015~~
15		. . Golvplåt, bakre	. . Floor plating, rear	S.E.S.	
16		. . Konsol	. . Bracket	657380	1)
		. . Konsol	. . Bracket	658009	2)
17	1	. . Tvärbalk, kmpl.	. . Cross member, cpl.	654149	3)
	1	. . Tvärbalk, kmpl.	. . Cross member, cpl.	657002	4)
18	1	. . . Fäste	. . . Anchorage	653312	3)
	1	. . . Fäste	. . . Anchorage	657140	4)
19	1	. . Reservhjulsbalja	. . Spare wheel container	657631	
20	1	. . Gavel	. . End	657528	
21	1	. . Fäste	. . Anchorage	653618	
22	1	. . Sitsresare, V	. . Seat support, L	653121	
23	1	. . Sitsresare, H	. . Seat support, R	653122	
24	1	. . Skarvplåt	. . Junction plate	653123	
25	1	. . Förstärkning, V	. . Reinforcement, L	653046	
	1	. . Förstärkning, H	. . Reinforcement, R	653047	
	1	. Tvärbalk, kmpl.	. Cross member, cpl.	653290	5)
	1	. . Fäste för lås	. . Anchorage for lock	655650	
26	1	. Tvärbalk	. Cross member	661714	6) ~~658923~~
27	1	. Plåt	. Plate	653015	

1. T.o.m. chassi nr 12792 utom nr 12669, 12722-12726, 12733, 12735, 12736, 12744, 12752-12757, 12760-12772, 12774-12778, 12780, 12782, 12783.
2. Fr.o.m. chassi nr 12793 samt nr 12669, 12722-12726, 12733, 12735, 12736, 12744, 12752-12757, 12760-12772, 12774-12778, 12780, 12782, 12783.
3. T.o.m. chassi nr 2610.
4. Fr.o.m. chassi nr 2611.
5. T.o.m. chassi nr 20999.
6. Fr.o.m. chassi nr 21000.

1. Up to chassis No. 12792 except Nos. 12669, 12722-12726, 12733, 12735, 12736, 12744, 12752-12757, 12760-12772, 12774-12778, 12780, 12782, 12783.
2. W.e.f. chassis No. 12793 and Nos. 12669, 12722-12726, 12733, 12735, 12736, 12744, 12752-12757, 12760-12772, 12774-12778, 12780, 12782, 12783.
3. Up to chassis No. 2610.
4. W.e.f. chassis No. 2611.
5. Up to chassis No. 20999.
6. W.e.f. chassis No. 21000.

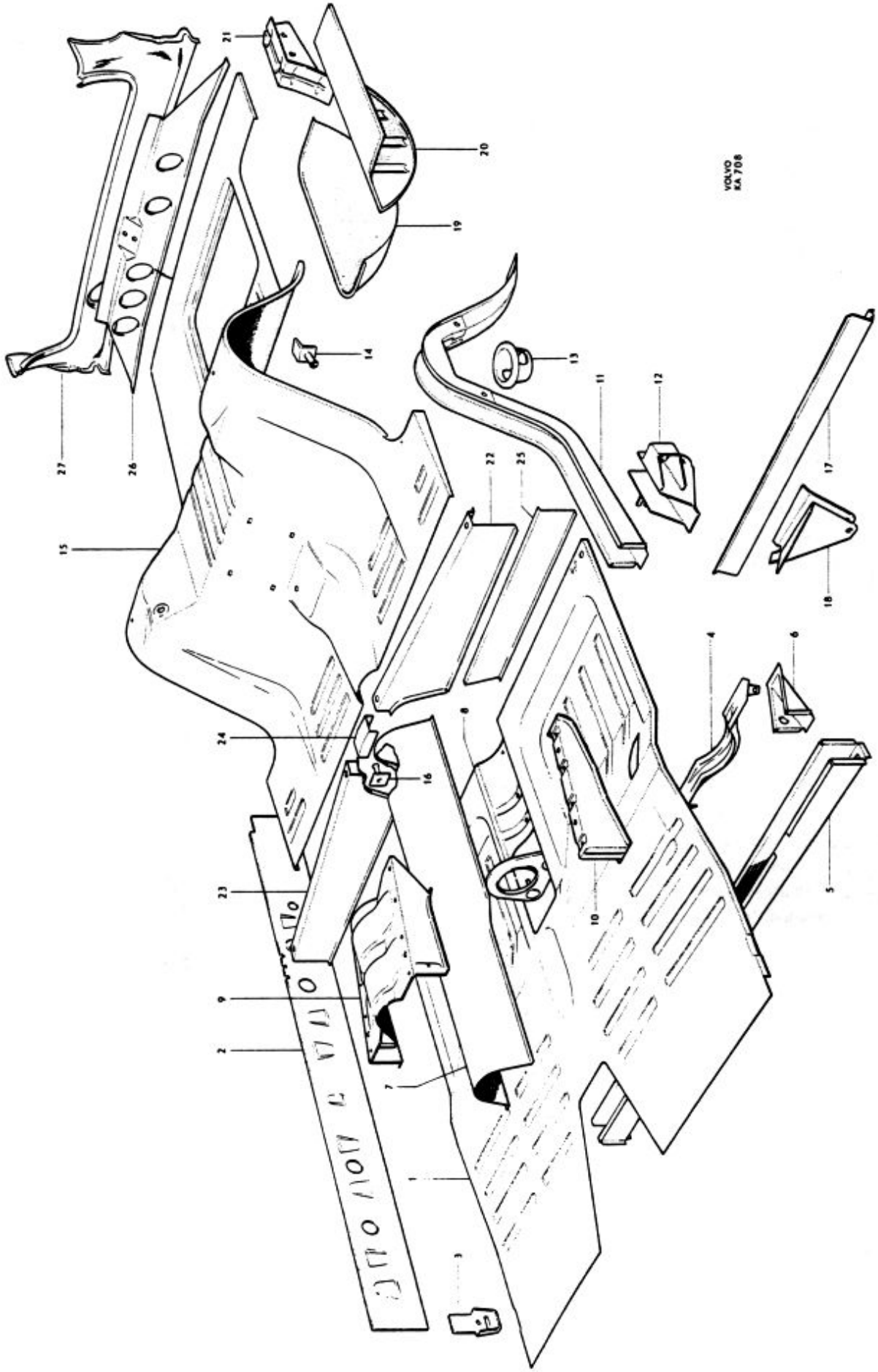
VOLVO
KA 708

P 120

Kaross, kmpl. / Body, cpl.
Karossidor / Body sides

Pos Fig.	Antal Qty.	Benämning	Description	Det. nr Part No.	Anmärkning Notes
	1	. Karossida, V, kmpl.	. Body side, L, cpl.		1)
	1	. Karossida, H, kmpl.	. Body side, R, cpl.		1)
1	1	. . Framstolpe, V	. . Front pillar, L	654207-0	2)
	1	. . Framstolpe, H	. . Front pillar, R	654208-8	2)
2	1	. . Bottensvällare, V, kmpl.	. . Bottom step, L, cpl.	653809-4	
	1	. . Bottensvällare, H, kmpl.	. . Bottom step, R, cpl.	653810-2	
3	1	. . . Ytterplåt, V	. . . Outer plating, L	653018-2	
	1	. . . Ytterplåt, H	. . . Outer plating, R	653019-0	
4	1	. . Mellanstolpe, V, kmpl.	. . Center pillar, L, cpl.	653875-5	2,3)
	1	. . Mellanstolpe, H, kmpl.	. . Center pillar, R, cpl.	653876-3	2)
5	1	. . . Ytterplåt, V	. . . Outer plating, L	653883-9	
	1	. . . Ytterplåt, H	. . . Outer plating, R	653884-7	
6	1	. . . Täckplåt, V	. . . Cover plate, L	653881-3	
	1	. . . Täckplåt, H	. . . Cover plate, R	653882-1	
	1	. . Taksvällare, V, kmpl.	. . Cant rail, L, cpl.	658852-9	1) ~~653833~~
	1	. . Taksvällare, H, kmpl.	. . Cant rail, R, cpl.	658853-7	1) ~~653834~~
7		. . . Taksvällare	. . . Cant rail	S.E.S.	
8	1	. . . Vindrutestolpe, V	. . . Windshield pillar, L	657635-9	
	1	. . . Vindrutestolpe, H	. . . Windshield pillar, R	657636-7	
9	1	. . . Knutplåt, V	. . . Tie-plate, L	654698-0	
	1	. . . Knutplåt, H	. . . Tie-plate, R	654699-8	
10	1	. . . Dropplist, V	. . . Drip moulding, L	654216-1	
	1	. . . Dropplist, H	. . . Drip moulding, R	654217-9	
	1	. . Bakskärm, V, kmpl.	. . Rear fender, L, cpl.	653845-8	
	1	. . Bakskärm, H, kmpl.	. . Rear fender, R, cpl.	653846-6	
11	1	. . . Bakskärm, V	. . . Rear fender, L	653011-7	
	1	. . . Bakskärm, H	. . . Rear fender, R	653012-5	
12	1	. . . Underdel, V	. . . Lower section, L	657633-4	
	1	. . . Underdel, H	. . . Lower section, R	657634-2	
13	1	. . . Bakstolpe, V	. . . Rear pillar, L	653849-0	
	1	. . . Bakstolpe, H	. . . Rear pillar, R	653850-8	
14	1	. . . Hjulbåge, yttre, V	. . . Wheel arch, outer, L	653136-2	
	1	. . . Hjulbåge, yttre, H	. . . Wheel arch, outer, R	653137-0	
15	1	. . Hjulhus, V	. . Wheel housing, L	654219-5	
	1	. . Hjulhus, H	. . Wheel housing, R	654220-3	
16	1	. . Knutplåt, V	. . Tie-plate, L	658795-0	4) ~~653704~~
	1	. . Knutplåt, H	. . Tie-plate, R	658796-8	4) ~~653705~~
17	1	. . Sidoplåt, V	. . Side plating, L	653645-2	5,7)
	1	. . Sidoplåt, V	. . Side plating, L	658899-0	6,7)
	1	. . Sidoplåt, H	. . Side plating, R	653646-0	5,7)
	1	. . Sidoplåt, H	. . Side plating, R	658900-6	6,7)

1. Lagerföres ej.
2. På vagnar byggda före chassi nr 54400 monteras samtidigt dörrstoppsfjädrar av senare utförande. Se sida 26.
3. Ersättes av 1 st mellanstolpe 653877-1, 1 st täckplåt 666514-5.
4. Endast sen utf lagerföres. Kapas vid montering i kaross av tid utf.
5. Tid utf. Monteras i samband med hylla av tid utf.
6. Sen utf. Monteras i samband med hylla av sen utf.
7. Se hylla vid baksäte sida 24.

1. Not stocked.
2. Late production door stop spring is fitted simultaneously to cars preceeding chassis No. 54400. See page 26.
3. Replaced by 1 center pillar 653877-1 and 1 cover plate 666514-5.
4. Only late prod type is stocked. Cut to size when fitting to early prod bodies.
5. Early prod. Fitted in conjunction with early prod shelf.
6. Late prod. Fitted in conjunction with late prod shelf.
7. See rear shelf on page 24.

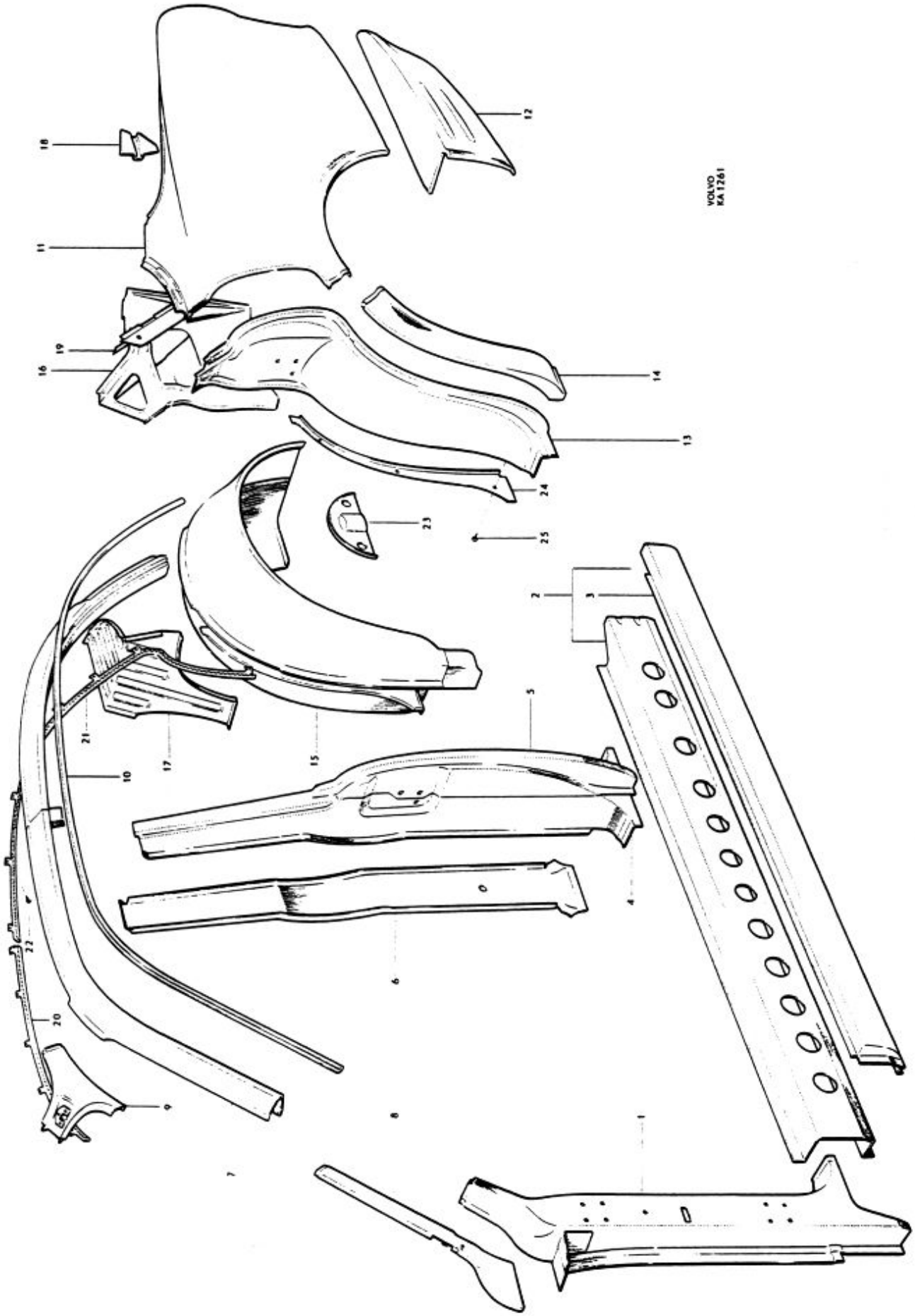
VOLVO
KA 1261

P 120

Kaross, kmpl. — Body, cpl.
Karossidor — Body sides

Pos Fig.	Antal Qty.	Benämning	Description	Det. nr Part No.	Anmärkning Notes
18	1	. . Fjäderstöd, V	. . Spring support, L	656642	
	1	. . Fjäderstöd, H	. . Spring support, R	656643	
19	1	. Förstärkning, V	. Reinforcement, L	654622	1)
	1	. Förstärkning, H	. Reinforcement, R	654623	1)
20	1	. Hållare, främre, V	. Retainer, forward, L	654192	
	1	. Hållare, främre, H	. Retainer, forward, R	654193	
21	1	. Hållare, bakre, V	. Retainer, rear, L	654194	
	1	. Hållare, bakre, H	. Retainer, rear, R	654195	
22	28	. Skruv	. Screw	955136	
23	2	. Täckplåt	. Cover plate	657127	
24	1	. Täckplåt, V	. Cover plate, L	654595	
	1	. Täckplåt, H	. Cover plate, R	654596	
25	6	. Skruv	. Screw	955133	

1. Förekommer endast i samband med taksvällare av tid. utf. Se sida 20 pos 7.

1. Only appears in conjunction with early prod. roof channel. See page 20 fig. 7.

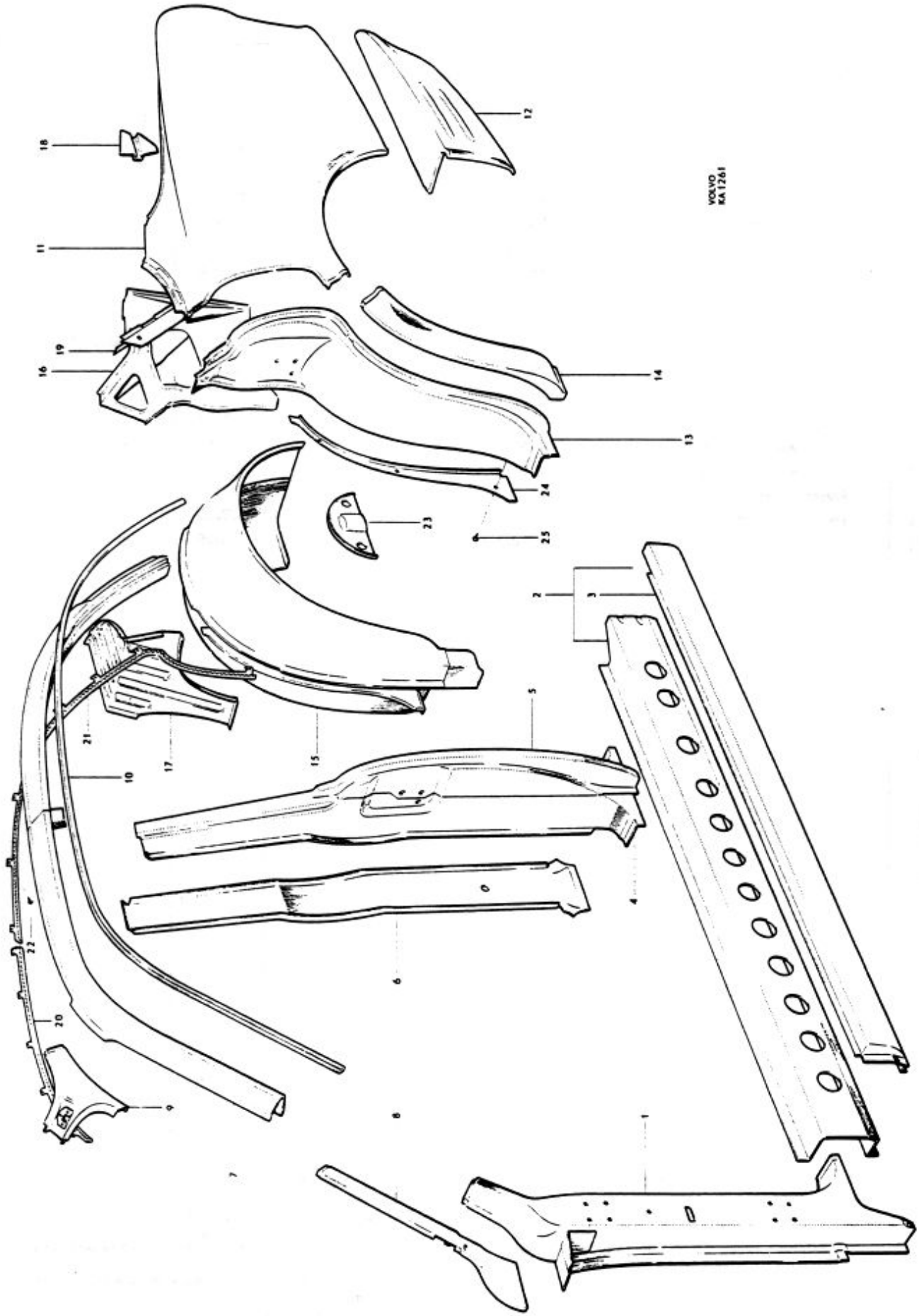
VOLVO
KA 1261

P 120

Kaross, kmpl.
Tak, hylla vid baksäte

Body, cpl.
Roof, rear shelf

Pos Fig.	Antal Qty.	Benämning	Description	Det. nr Part No.	Anmärkning Notes
1	1	. Vindrutebalk	. Windshield member	653855	
2	1	. Taktygshållare	. Head lining retainer	660234	1)
3	10	. Skruv	. Screw	955126	1)
4	1	. Takbåge	. Roof bow	653857	
	1	. Balk över bakruta	. Member over rear window	653856	2)
5	1	. Balk över bakruta, kmpl.	. Member over rear window, cpl.	658847	3)
6	1	. . Taktygshållare	. . Head lining retainer	660264	1)
7	1	. Takplåt	. Roof plating	653127	
8	1	. Hörnplåt, V, kmpl.	. Corner plating, L, cpl.	653128	
9	1	. . Hållare	. . Retainer	660232	1)
	1	. Hörnplåt, H, kmpl.	. Corner plating, R, cpl.	653129	
	1	. . Hållare	. . Retainer	660232	1) ~~660233~~
10	1	. Plåt under bakruta	. Plate under rear window	653130	
	1	. Gångjärnsstöd, V	. Hinge support, L	656644	
11	1	. Gångjärnsstöd, H	. Hinge support, R	656645	
12	1	. Hylla, kmpl., vid baksäte	. Rear shelf, cpl.	654206	4, 6)
	1	. Hylla, kmpl., vid baksäte	. Rear shelf, cpl.	658794	5, 6)
	1	. . Förstärkning, V	. . Reinforcement, L	653552	
13	1	. . Förstärkning, H	. . Reinforcement, R	653553	
	1	. Ryggplåt	. Back plate	658898	5, 6)

1. Fr.o.m. chassi nr 40167 samt nr 39983–40115, 40118–40150, 40156–40164.
2. Tid. utf. med lång underhalva.
3. Sen. utf. med kort underhalva.
4. Tid. utf. Monteras i samband med sidoplåtar av tid. utf.
5. Sen. utf. Monteras i samband med sidoplåtar av sen. utf.
6. Se sidoplåtar sida 20.

1. W.e.f. chassis No. 40167 and Nos. 39983–40115, 40118–40150, 40156–40164.
2. Early prod. with long lower half.
3. Late prod. with short lower half.
4. Early prod. Mount in conjunction with early production side plate.
5. Late prod. Mount in conjunction with late production side plates.
6. See side plates on page 20.

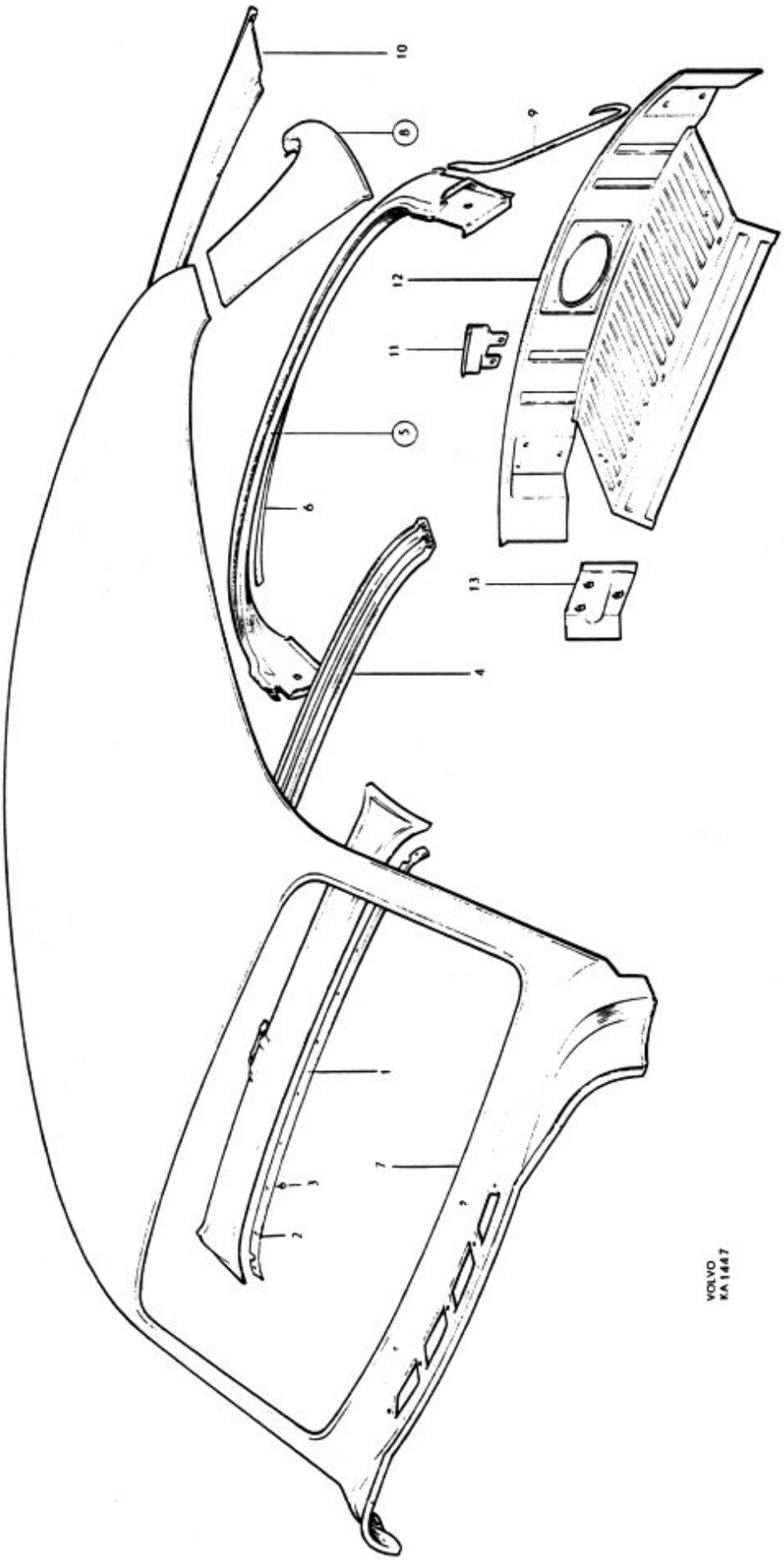
10
8
9
12
11
5
6
13
4
1
7
2
3
VOLVO
KA 1447

P 120

Kaross, kmpl. Dörrar — Body, cpl. Doors

Pos Fig.	Antal Qty.	Benämning	Description	Det. nr Part No.	Anmärkning Notes
1	1	. Dörr, främre, V, kmpl.	. Door, forward, L, cpl.	653798-9	
	1	. Dörr, främre, H, kmpl.	. Door, forward, R, cpl.	653799-7	
2	1	. . Dörrbåge, V	. . Door bow, L	653227-9	
	1	. . Dörrbåge, H	. . Door bow, R	653228-7	
3	4	. Gångjärn, dörrdel	. Hinge, door section	653787-2	
4	4	. Gångjärn, karossdel	. Hinge, body section	653788-0	
5	4	. Pinne	. Pin	91053-9	
6	16	. Skruv	. Screw	950158-6	
7	16	. Låsbricka	. Lock washer	18895-3	
8	16	. Skruv	. Screw	105218-2	
9	16	. Låsbricka	. Lock washer	17835-0	
10	2	. Dörrstopp	. Door stop	661640-3	~~654026~~
11	4	. Skruv	. Screw	950045-5	
12	4	. Bricka	. Washer	11961-0	
13	4	. Låsbricka	. Lock washer	951696-4	
14	2	Fjäder	Spring	654056-1	1)
15	2	Skruv	Screw	921821-5	
16	2	Fjäderbricka	Spring washer	906990-7	
	2	Fjäder	Spring	662035-5	2)
	4	Skruv	Screw	921821-5	
	4	Fjäderbricka	Spring washer	906990-7	
17	1	. Dörr, bakre, V, kmpl.	. Door, rear, L, cpl.	653800-3	
	1	. Dörr, bakre, H, kmpl.	. Door, rear, R, cpl.	653801-1	
18	1	. . Dörrbåge, V	. . Door bow, L	653229-5	
	1	. . Dörrbåge, H	. . Door bow, R	653230-3	
19	2	. Gångjärn, dörrdel, V	. Hinge, door section, L	653792-2	
	2	. Gångjärn, dörrdel, H	. Hinge, door section, R	653793-0	
20	4	. Gångjärn, karossdel	. Hinge, body section	653794-8	
21	4	. Pinne	. Pin	653795-5	
22	12	. Skruv	. Screw	950344-2	
23	12	. Låsbricka	. Lock washer	17835-0	
24	12	. Skruv	. Screw	950158-6	
25	12	. Låsbricka	. Lock washer	18895-3	
26	2	. Dörrstop	. Door stop	654026-4	
27	4	. Skruv	. Screw	950045-5	
28	4	. Bricka	. Washer	11961-0	
29	4	. Låsbricka	. Lock washer	951696-4	
30	2	Fjäder	Spring	654057-9	1)
31	2	Skruv	Screw	921821-5	
32	2	Fjäderbricka	Spring washer	906990-7	
	2	Fjäder	Spring	662036-3	2)
	4	Skruv	Screw	921821-5	
	4	Fjäderbricka	Spring washer	906990-7	
33		. Täckplåt	. Cover plate		3)

1. Tid. utf. 1 hål.
2. Sen. utf. 2 hål.
3. Se sida 36 och 44.

1. Early prod. 1 hole.
2. Late prod. 2 holes.
3. See pages 36 and 44.

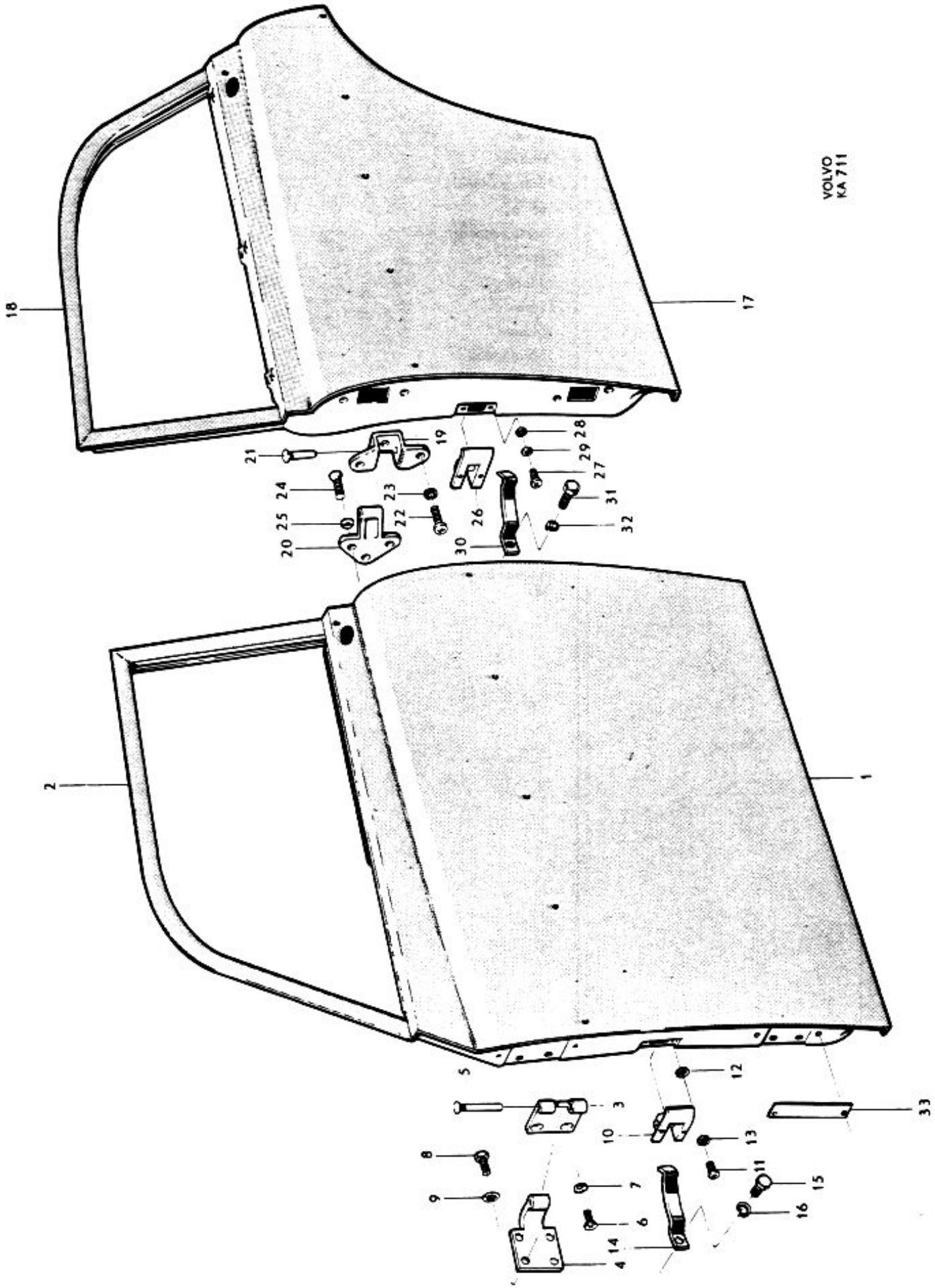
VOLVO
KA 711
1
2
3
4
5
6
7
8
9
10
11
12
13
14
15
16
17
18
19
20
21
22
23
24
25
26
27
28
29
30
31
32
33

P 120

Kaross, kmpl. Baklucka

Body, cpl., Luggage compartment lid

Pos Fig.	Antal Qty.	Benämning	Description	Det. nr Part No.	Anmärkning Notes
	1	. Baklucka, kmpl.	. Luggage compartment lid, cpl.	653125	1)
	1	. . Fäste för låsbygel	. . Anchorage for lock brace	653068	
1	1	. Baklucka	. Luggage compartment lid	659881	2)
	2	. Gångjärn	. Hinge	653160	3)
	10	. Skruv	. Screw	921823	4)
	10	. Bricka	. Washer	120096	4)
	10	. Fjäderbricka	. Spring washer	18874	4)
	2	. Fjäder	. Spring	653080	3)
	2	. Fjäderstöd	. Spring support	653067	4)
	2	. Skruv	. Screw	101703	4)
2	2	. Gångjärn	. Hinge	656656	5)
3	6	. Skruv	. Screw	921823	6)
4	6	. Bricka	. Washer	191993	6) ~~120096~~
5	6	. Fjäderbricka	. Spring washer	18874	6)
6	6	. Skruv	. Screw	921822	6)
7	6	. Bricka	. Washer	120096	6)
8	6	. Fjäderbricka	. Spring washer	18874	6)
9	4	. Skruv	. Screw	921804	6)
10	4	. Bricka	. Washer	906825	6)
11	4	. Fjäderbricka	. Spring washer	906988	6)
12	2	. Fjäder	. Spring	659766	5)
13		. Fjäderstöd	. Spring support		6,7)
	2	. Gummiknapp för bakluckan	. Rubber button for luggage compartment lid	658979	

1. T.o.m. chassi nr 20999.
2. Fr.o.m. chassi nr 21000.
3. Tidigare utförande med fjädrarna monterade i baklucka n.
4. För gångjärn och fjädrar av tidigare utförande.
5. Senare utförande med fjädrarna monterade i karossen.
6. För gångjärn och fjädrar av senare utförande.
7. Se sida 20 pos 19.

1. Up to chassis No. 20999.
2. From chassis No. 21000 onwards.
3. Early production with springs mounted in lid.
4. For early production hinges and springs.
5. Late production with springs mounted in body.
6. For late production hinges and springs.
7. See page 20 fig. 19.

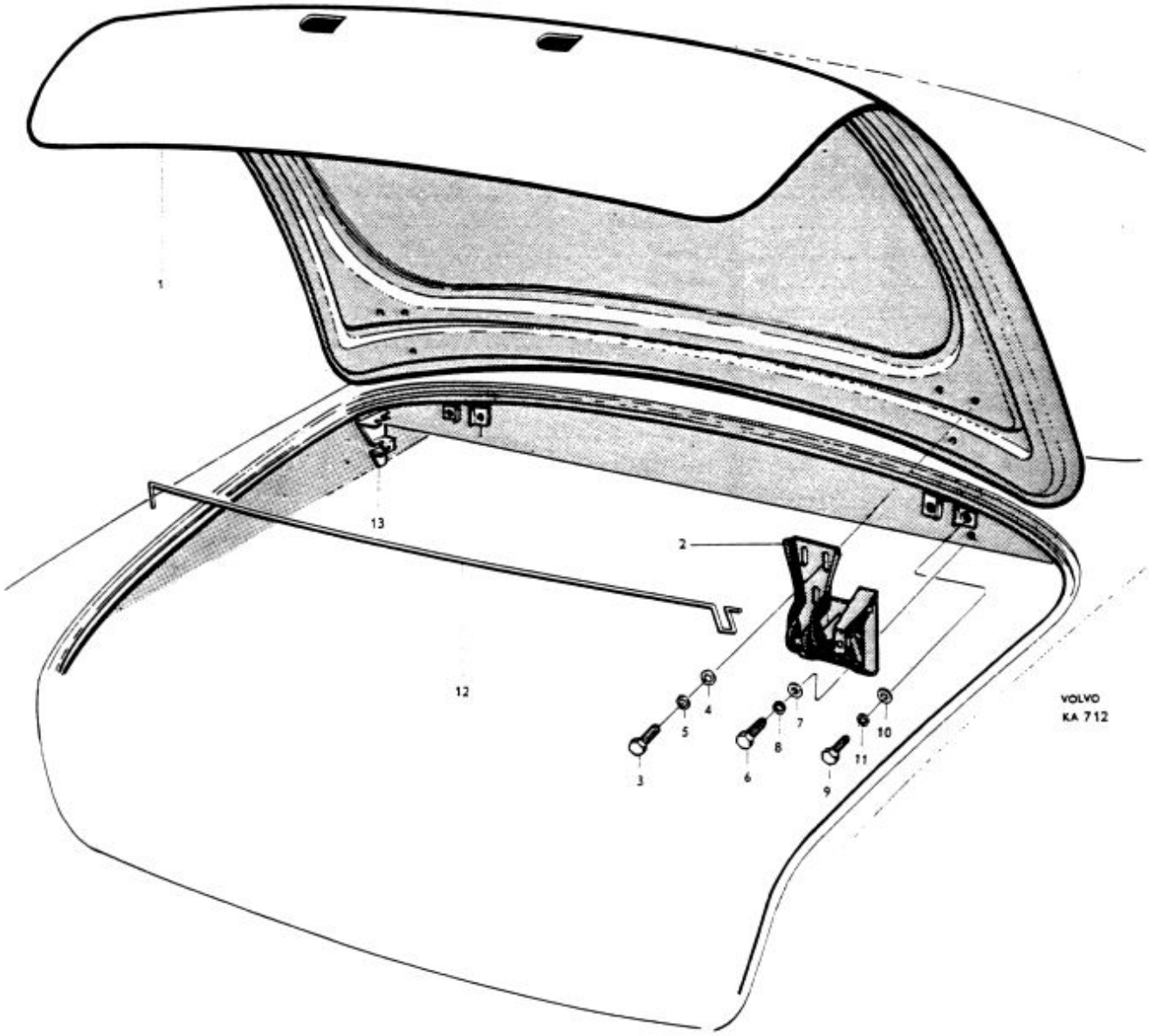
1
2
3
4
5
6
7
8
9
10
11
12
13
VOLVO
KA 712

P 120

Dörrdetaljer, främre dörr · Door components, forward doors

Pos Fig.	Antal Qty.	Benämning	Description	Det. nr Part No.	Anmärkning Notes
1	1	Lås, V, kmpl.	Lock, L, cpl.	654013	
	1	. Spärrfjäder	. Lock spring	663454	
	1	Lås, H, kmpl.	Lock, R	654014	
	1	. Spärrfjäder	. Lock spring	663455	
2	8	Skruv	Screw	950020	
3	8	Låsbricka	Lock washer	951693	
4	1	Avståndskontroll, V, kmpl.	Remote control, L, cpl.	661207	~~654017~~
	1	Avståndskontroll, H, kmpl.	Remote control, R, cpl.	661208	~~654018~~
5	2	. Länk	. Link	654021	
6	2	. Nit	. Rivet	190092	
7	2	. Bricka	. Washer	120787	
8	2	. Bricka	. Washer	61544	
9	2	Bricka	Washer	61544	
10	2	Låsbricka	Lock washer	94641	
11	6	Skruv	Screw	950020	
12	6	Bricka	Washer	120085	
13	6	Låsbricka	Lock washer	951693	
14	1	Låsbleck, V	Striker plate, L	653718	
	1	Låsbleck, H	Striker plate, R	653719	
15	2	Friktionsplåt	Friction plate	661345	~~653720~~
16	6	Skruv	Screw	950147	
17	1	Handtag, V	Handle, L	654133	1)
	1	Handtag, V	Handle, L	660711	2)
	1	Handtag, H	Handle, R	654134	1)
	1	Handtag, H	Handle, R	660712	2)
	2	Tätningsring	Seal ring	660716	2)
18	2	Tryckknapp	Push button	654135	1)
	2	Tryckknapp	Push button	660713	2)
19	1	Låscylinder, V, kmpl.	Lock cylinder, L, cpl.	655800	3)
	1	Låscylinder, H, kmpl.	Lock cylinder, H, cpl.	655802	3)
20	2	. Nyckel, kodbeteckning, FP	. Key, code designation "FP"	653731	4)
	2	. Nyckel, kodbeteckning, FR	. Key, code designation "FR"	656376	4)
21	2	Pinne	Pin	654138	
22	2	Fjäder	Spring	654139	
23	2	Bricka	Washer	654140	
24	2	Fjäder	Spring	654141	1)
	2	Fjäder	Spring	660717	2)
25	1	Hävarm, V	Lever, L	654144	
	1	Hävarm, H	Lever, R	654145	

1. T.o.m. chassi nr 48524.
2. Fr.o.m. chassi nr 48525.
3. Låscylindersats kmpl. bestående av 3st låscylindrar (dörr V och H samt baklucka) med 2st gemensamma nycklar beställes under det.nr 663804.
4. Beställes av svenska återförsäljare från AB Volverk, Göteborg. Beställes av exportåterförsäljare från AB Volvo. Vid beställning skall detalj- och nyckel nr uppgivas.

1. Up to chassis No. 48524.
2. W.e.f. chassis No. 48525.
3. Lock cylinder set, cpl. consisting of 3 lock cylinders (L and R doors and luggage compartment) with 2 common keys are ordered with part No. 663804.
4. State key and part No. when ordering.

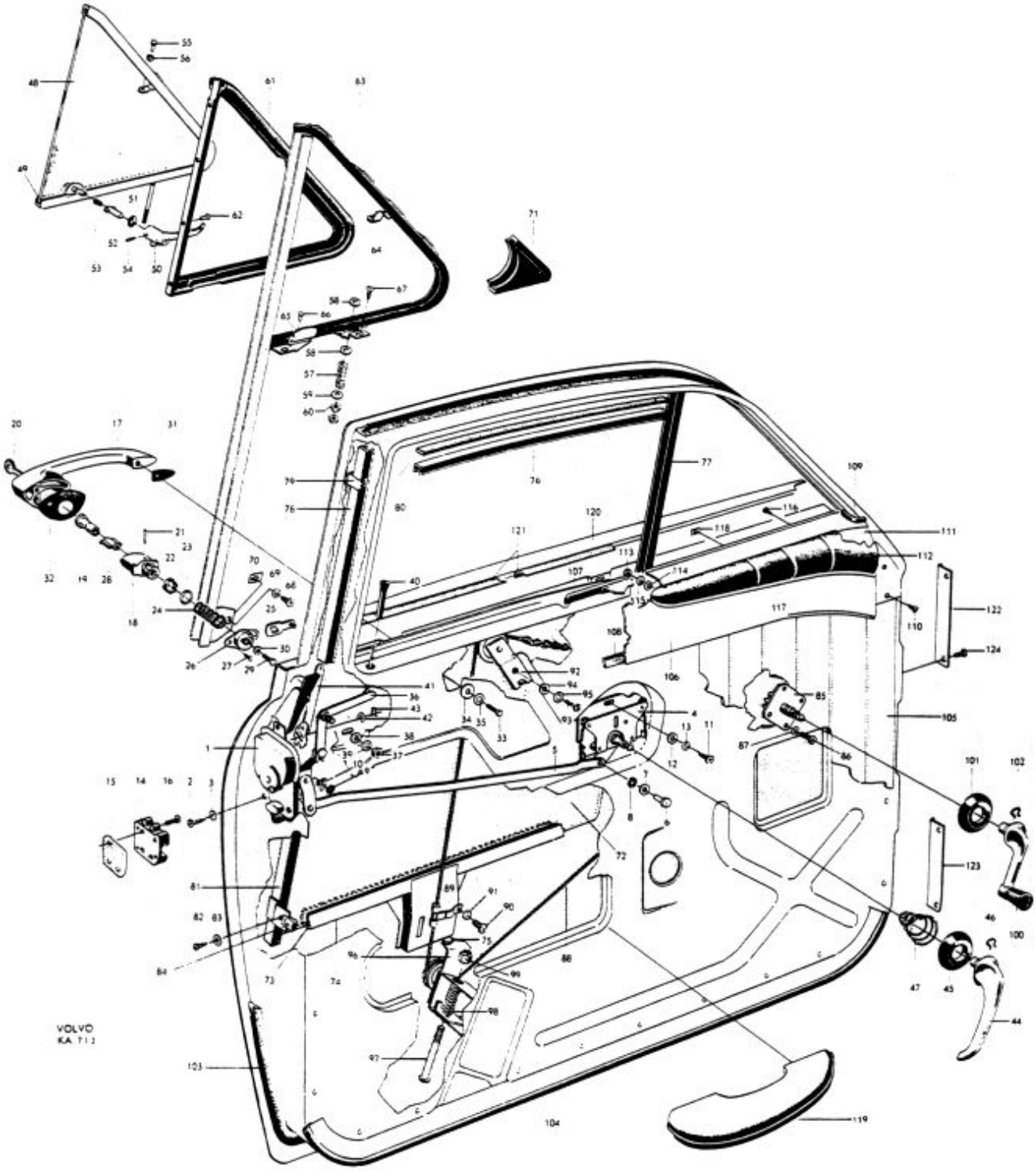
VOLVO
KA 713

Pos Fig.	Antal Qty.	Benämning	Description	Det. nr Part No.	Anmärkning Notes
26	1	Bottenplatta, V	Base plate, L	654142-9	1)
	1	Bottenplatta, V	Base plate, L	660718-8	2)
	1	Bottenplatta, H	Base plate, R	654143-7	1)
	1	Bottenplatta, H	Base plate, R	660719-6	2)
27	4	Skruv	Screw	190598-3	
28	2	Tryckstång	Push rod	654146-0	
29	2	Skruv	Screw	190086-9	
30	2	Mutter	Nut	190087-7	
31	2	Packning, främre	Gasket, forward	653716-1	
32	2	Packning, bakre	Gasket, rear	653715-3	1)
	2	Packning, bakre	Gasket, rear	660147-0	2)
33	4	Skruv	Screw	950021-6	
34	4	Bricka	Washer	120085-6	
35	4	Låsbricka	Lock washer	951693-1	
36	1	Länk, V	Link, L	653558-7	
	1	Länk, H	Link, R	653559-5	
37	2	Mutter	Nut	951742-6	~~19820~~
38	2	Bricka	Washer	951716-0	
39	2	Låsbricka	Lock washer	951696-4	
40	2	Låsknapp	Lock button	656726-7	
	2	Bussning	Bushing	662294-8	
41	1	Låslänk, V	Lock link, L	654164-3	
	1	Låslänk, H	Lock link, R	654165-0	
42	2	Bricka	Washer	120085-6	
43	4	Låsfjäder	Lock spring	654161-9	
44	2	Handtag	Handle	654167-6	
45	2	Bricka	Washer	654169-2	
46	2	Låsfjäder	Lock ring	654168-4	
47	2	Fjäder	Spring	659949-2	
	1	Ventilationsfönster, V, kmpl	Ventilator window, L, cpl	653779-9	
	1	Ventilationsfönster, H, kmpl	Ventilator window, R, cpl	653780-7	
48	2	. Glas	. Pane	657475-0	
49	erf	. Fyllnadsband	. Filler strip	320551-5	
50	1	Handtag, V	Handle, L	95066-7	3)
	1	Handtag, V	Handle, L	663482-8	4)
	1	Handtag, H	Handle, R	95067-5	3)
	1	Handtag, H	Handle, R	663483-6	4)
51	4	Bricka	Washer	120164-9	
52	2	Spärr	Lock	95068-3	
53	2	Fjäder	Spring	94341-5	
54	2	Reffelpinne	Slotted pin	133023-2	
55	2	Nit	Rivet	17455-7	
56	4	Bricka	Washer	120151-6	
57	2	Fjäder	Spring	92612-1	
58	4	Bricka	Washer	653730-2	
59	2	Bricka	Washer	120095-5	
60	4	Mutter	Nut	955825-5	~~151232~~

1. T o m chassi nr 48524.
2. Fr o m chassi nr 48525.
3. T o m chassi nr 82018.
4. Fr o m chassi nr 82019.

1. Up to chassis No 48524.
2. W e f chassis No 48525.
3. Up to chassis No 82018.
4. W e f chassis No 82019.

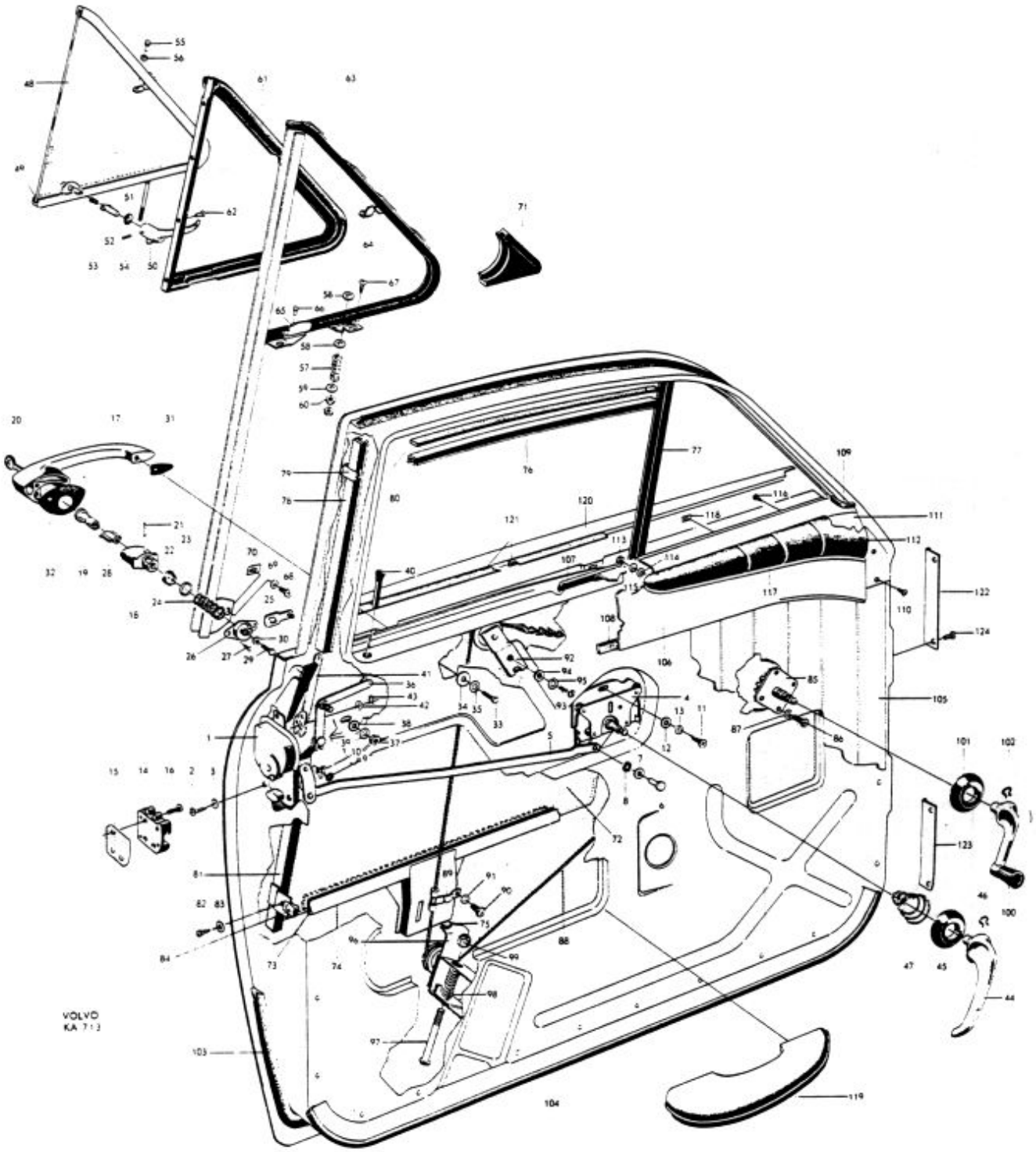
VOLVO
KA 713

P 120

Dörrdetaljer, främre dörr — Door components, forward doors

Pos Fig.	Antal Qty.	Benämning	Description	Det. nr Part No.	Anmärkning Notes
61	1	Tätningslist, V	Weather strip, L	657754	1)
	1	Tätningslist, H	Weather strip, R	657755	1)
62	8	Nit	Rivet	191644	~~190724~~
63	1	Ram, V, kmpl.	Frame, L, cpl.	653651	
	1	Ram, H, kmpl.	Frame, R, cpl.	653652	
64	1	. Gångjärnshalva, V	. Hinge half, L	653658	
	1	. Gångjärnshalva, H	. Hinge half, R	653659	
65	2	. Låsbleck	. Striker plate	653662	
66	8	. Nit	. Rivet	191644	~~190563~~
67	10	Skruv	Screw	955137	~~106948~~
68	2	Skruv	Screw	955138	~~106848~~
69	2	Bricka	Washer	120085	
70	2	Plåtmutter	Speed nut	95391	
71	2	Gummitätning	Rubber seal	654562	
72	2	Glas	Pane	657476	
73	erf	Fyllnadsband	Filler strip	320551	
74	2	Hisskena	Elevator channel	653726	
75	2	Gummibuffert	Rubber cushion	82429	
76	2	Styrlist, övre	Guide strip, upper	653997	
77	2	Styrlist, främre	Guide strip, forward	653998	
78	2	Styrlist, bakre, övre	Guide strip, rear, upper	654029	
79	10	Klamma	Clamp	653999	
80	2	Tätningslist	Seal strip	659817	
81	1	Styrlist, bakre, undre, V	Guide strip, rear, lower, L	653766	
	1	Styrlist, bakre, undre, H	Guide strip, rear, lower, R	653767	
82	4	Skruv	Screw	105848	
83	4	Bricka	Washer	120618	
84	4	Plåtmutter	Speed nut	95391	
85	1	Fönsterhiss, V	Window elevator, L	660330	2)
	1	Fönsterhiss, V	Window elevator, L	660337	3)
	1	Fönsterhiss, H	Window elevator, R	660331	2)
	1	Fönsterhiss, H	Window elevator, R	660338	3)
	2	Distansbricka	Spacer washer	658667	4)
86	8	Skruv, l = 16	Screw, l = 16	950022	4) alt.
	8	Skruv, l = 8	Screw, l = 8	115493	4) alt.
	8	Mutter	Nut	951097	4) nr 10-24 UNC
	8	Mutter	Nut	940179	3) nr 8-32 UNC
87	8	Låsbricka	Lock washer	951693	4)
	8	Låsbricka	Lock washer	951692	3)
88	2	Lina med kedja	Cable and chain	653732	
89	2	Överfall	Cap	92590	
90	2	Skruv	Screw	950020	
91	2	Låsbricka	Lock washer	951693	
92	2	Bryttrissa, övre	Pulley, upper	658519	

1. Ersätter tidigare förekommande delad tätningslist.
2. Ersätter tidigare förekommande fönsterhissar t.o.m. chassi nr 19825.
3. Fr.o.m. chassi nr 19826.
4. Tillfälligt utförande.

1. Replaces early production divided weather strip.
2. Replaces early porduction window elevator up to chassis No. 19825.
3. W.e.f. chassis No. 19826.
4. Temporary production.

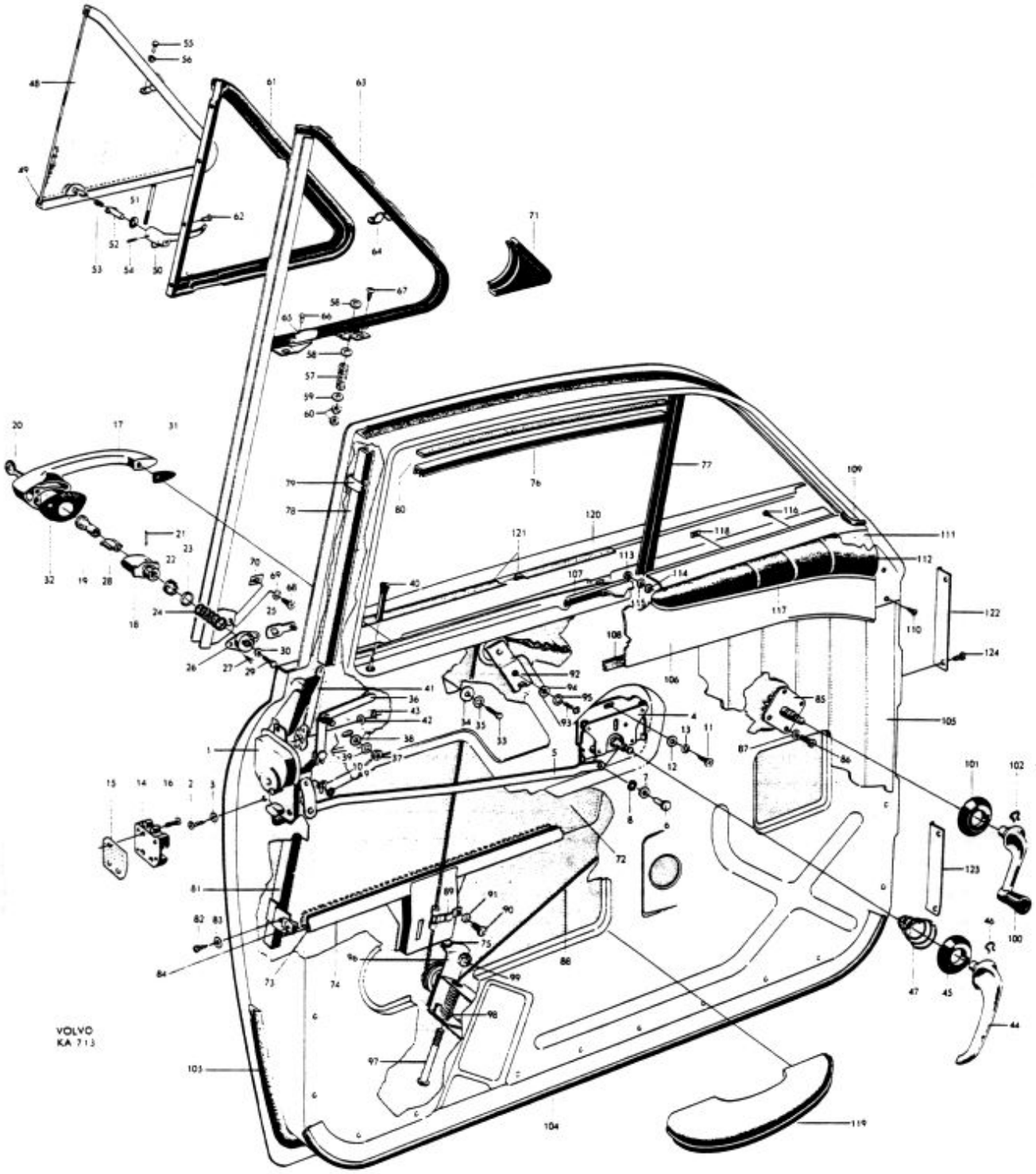
VOLVO
KA 713

P 120

Dörrdetaljer, främre dörr — Door components, forward doors

Pos Fig.	Antal Qty.	Benämning	Description	Det. nr Part No.	Anmärkning Notes
93	2	Skruv	Screw	115479	1)
	2	Skruv	Screw	950044	2)
94	2	Bricka	Washer	120095	
95	2	Låsbricka	Lock washer	951696	
96	2	Bryttrissa, undre	Pulley, lower	658520	
97	2	Skruv	Screw	14678	
98	2	Fjäder	Spring	92612	
99	2	Mutter	Nut	190342	
100	2	Hissvev	Elevator crank	654173	
101	2	Bricka	Washer	654169	
102	2	Låsfjäder	Lock spring	654168	
103	1	Tätningslist, V	Weather strip, L	654114	
	1	Tätningslist, H	Weather strip, R	654115	
104		Tätningslist	Weather strip		Se innerklädsel See upholstery
105		Dörrpanel	Door panel		
106	1	Täckplåt, V	Cover plate, L	653754	
	1	Täckplåt, H	Cover plate, R	653755	
107	2	Tätningslist	Weather strip	653996	
108	2	Tätningslist	Weather strip	659817	
109	erf	Gummilist	Rubber strip	13319	
110	4	Skruv, främre	Screw, forward	14939	
	4	Skruv, bakre	Screw, rear	106938	
	1	Dyna, V, kmpl.	Cushion, L, cpl.	654745	
	1	Dyna, H, kmpl.	Cushion, R, cpl.	654746	
111	1	. Dyna, V	. Cushion, L	653760	
	1	. Dyna, H	. Cushion, R	653761	
112	1	. Klädsel, V	. Upholstery, L	659125	
	1	. Klädsel, H	. Upholstery, R	659126	
113	2	Mutter	Nut	951097	
114	2	Bricka	Washer	906822	
115	2	Låsbricka	Lock washer	951693	
116	6	Skruv	Screw	955117	
117	1	Prydnadslist, V	Moulding, L	654611	
	1	Prydnadslist, H	Moulding, R	654612	
118	6	Plåtmutter	Speed nut	190384	
119		Armstöd	Armrest		Se innerklädsel See upholstery
120		Prydnadslist	Moulding		Se sida 56 See page 56
121		Tätningslist	Seal strip		
122	2	Täckplåt, V övre och H undre	Cover plate, L upper and R lower	654598	
123	2	Täckplåt, V undre och H övre	Cover plate, L lower and R upper	654597	
124	8	Skruv	Screw	190071	

1. T.o.m. chassi nr 62496 utom nr 32297-61797, 61799-61907, 61911-61975, 61979-62103, 62105-62178, 62188-62214, 62299-62346, 62384-62391.
   Up to chassis No. 62496 except Nos. 32297-61797, 61799-61907, 61911-61975, 61979-62103, 62105-62178, 62188-62214, 62299-62346, 62384-62391.
2. Fr.o.m. chassi nr 62497 samt nr 32297-61797, 61799-61907, 61911-61975, 61979-62103, 62105-62178 62188-62214, 62299-62346, 62384-62391.
   W.e.f. chassis No. 62497 and Nos. 32297-61797, 61799-61907, 61911-61975, 61979-62103, 62105-62178 62188-62214, 62299-62346, 62384-62391.

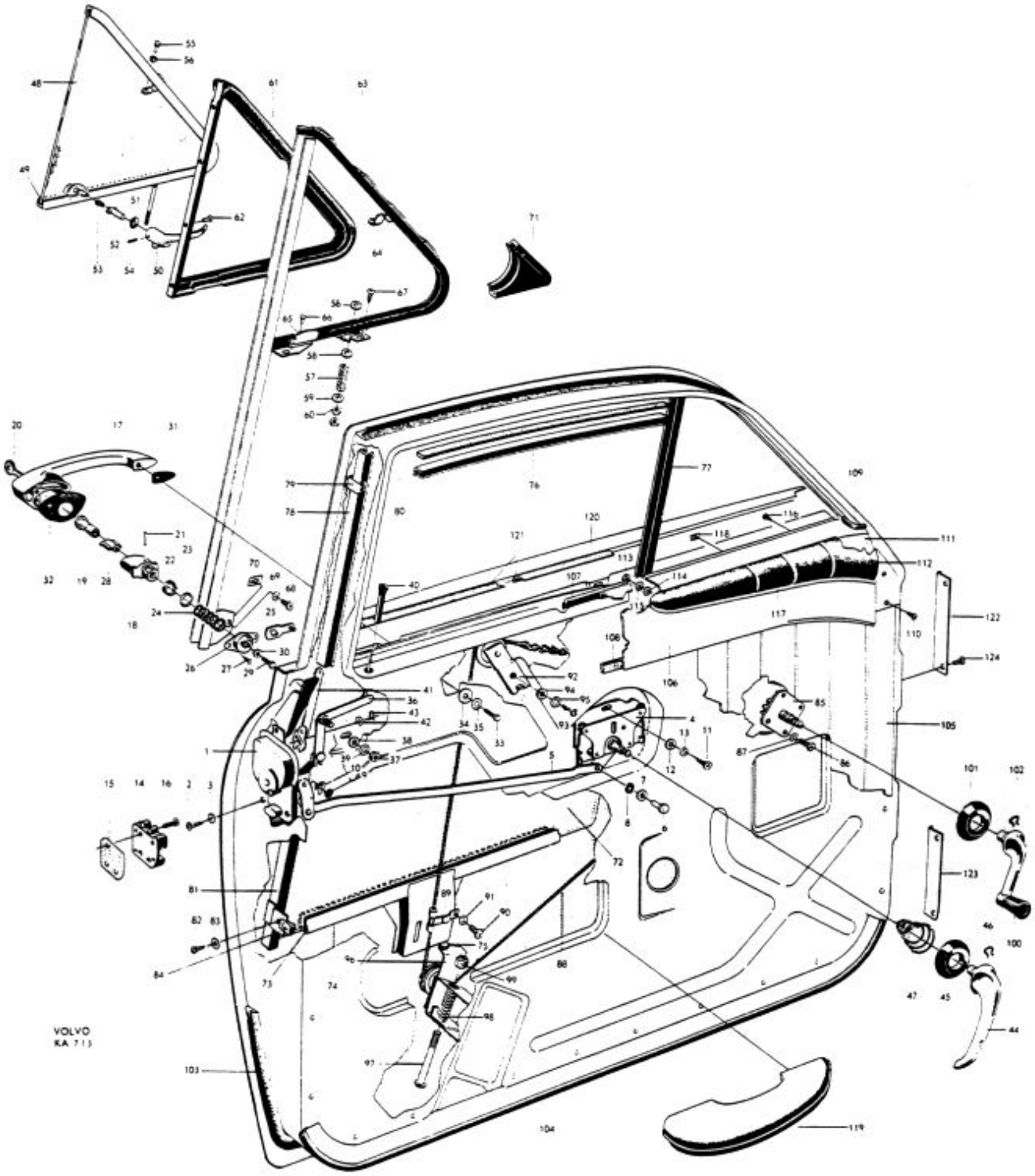
VOLVO
KA 713

P 120

Dörrdetaljer, bakre dörr — Door components, rear door

Pos Fig.	Antal Qty.	Benämning	Description	Det. nr Part No.	Anmärkning Notes
1	1	Lås, V, kmpl.	Lock, L, cpl.	654015-7	
	1	. Spärrfjäder	. Lock spring	663454-7	
	1	Lås, H, kmpl.	Lock, R, cpl.	654016-5	
	1	. Spärrfjäder	. Lock spring	663455-4	
2	8	Skruv	Screw	950020-8	
3	8	Låsbricka	Lock washer	951693-1	
4	1	Avståndskontroll, V, kmpl.	Remote control, L, cpl.	661126-3	~~654019-~~
	1	Avståndskontroll, H, kmpl.	Remote control, R, cpl.	661127-1	~~654020-~~
5	1	. Låslänk, V	. Locking link, L	661151-1	1)
	1	. Låslänk, H	. Locking link, R	661152-9	1)
	2	. Nit	. Rivet	661155-2	1)
	2	. Klämskruv	. Clamp screw	191563-6	1)
6	2	. Länk	. Link	654022-3	
7	2	. Nit	. Rivet	190092-7	
8	2	. Bricka	. Washer	120787-7	
9	2	. Bricka	. Washer	61544-3	
10	2	Bricka	Washer	61544-3	
11	2	Låsbricka	Lock washer	94641-8	
	2	Skruv för lås	Screw for lock	955113-6	
12	6	Skruv	Screw	950020-8	
13	6	Bricka	Washer	120085-6	
14	6	Låsbricka	Lock washer	951693-1	
15	1	Låsbleck, V	Striker plate, L	653718-7	
	1	Låsbleck, H	Striker plate, R	653719-5	
16	2	Friktionsplåt	Friction plate	653720-3	
17	6	Skruv	Screw	950147-9	
	1	Handtag, V, kmpl.	Handle, L, cpl.	653713-8	2)
	1	Handtag, H, kmpl.	Handle, R, cpl.	653714-6	3)
18	1	Handtag, V, kmpl.	Handle, L, cpl.		3,4)
	1	Handtag, H, kmpl.	Handle, R, cpl.		3,4)
	1	. Handtag, V	Handle, L	654133-8	2)
	1	. Handtag, V	Handle, L	660711-3	3)
	1	. Handtag, H	Handle, R	654134-6	2)
	1	. Handtag, H	Handle, R	660712-1	3)
	2	. Tätningsring	. Seal ring	660716-2	3)
19	1	. Tryckknapp, V	. Push button, L	654156-9	2)
	1	. Tryckknapp, V	. Push button, L	660722-0	3)
	1	. Tryckknapp, H	. Push button, R	654157-7	2)
	1	. Tryckknapp, H	. Push button, R	660723-8	3)
20	2	. Fjäder	. Spring	654159-3	2)
	2	. Fjäder	. Spring	660724-6	3)
21	2	. Hylsa	. Sleeve	654158-5	
22	1	. Hävarm, V	. Lever, L	654144-5	
	1	. Hävarm, H	. Lever, R	654145-2	
23	1	. Bottenplatta, V	. Base plate, L	654142-9	2)
	1	. Bottenplatta, V	. Base plate, L	660718-8	3)
	1	. Bottenplatta, H	. Base plate, R	654143-7	2)
	1	. Bottenplatta, H	. Base plate, R	660719-6	3)

1. Ersätter tidigare förekommande låsfjäder.
2. T.o.m. chassi nr 47637 utom nr 47293, 47325-47327, 47436-47441, 47453-47502, 47507-47635.
3. Fr.o.m. chassi nr 47638 samt nr 47293, 47325-47327, 47436-47441, 47453-47502, 47507-47635.
4. Föres ej som reservdel.

1. Replaces early production lock springs.
2. Up to chassis No. 47637 except Nos. 47293, 47325-47327, 47436-47441, 47453-47502, 47507-47635.
3. W.e.f. chassis No. 47638 and Nos. 47293, 47325-47327, 47436-47441, 47453-47502, 47507-47635.
4. Not stocked as spare parts.

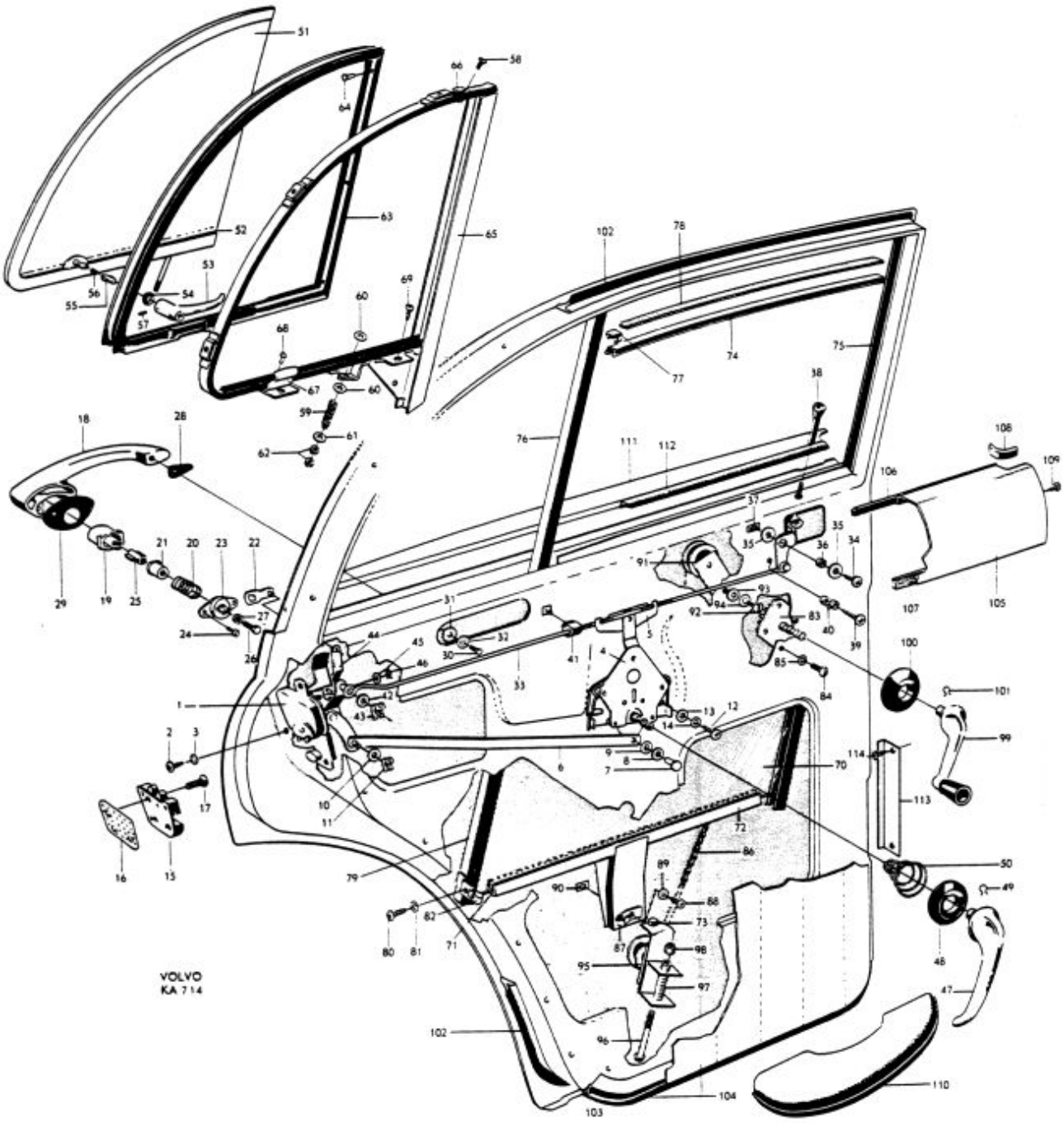
VOLVO
KA 714

P 120

Dörrdetaljer, bakre dörr — Door components, rear door

Pos Fig.	Antal Qty.	Benämning	Description	Det. nr Part No.	Anmärkning Notes
24	4	. Skruv	. Screw	190598	
25	2	. Tryckstång	. Push rod	654160	
26	2	. Skruv	. Screw	190086	
27	2	. Mutter	. Nut	190087	
28	2	Packning, främre	Gasket, forward	653716	
29	2	Packning, bakre	Gasket, rear	653715	1)
	2	Packning, bakre	Gasket, rear	660147	2)
30	4	Skruv	Screw	950021	
31	4	Bricka	Washer	191156	
32	4	Låsbricka	Lock washer	951693	
33	1	Länk, V	Link, L	653560	
	1	Länk, H	Link, R	653561	
34	2	Skruv	Screw	955141	
35	4	Bricka	Washer	120618	

1. T.o.m. chassi nr / Up to chassis No. 47637 utom nr / except Nos. 47293, 47325–47327, 47436–47441, 47453–47502, 47507–47635.
2. Fr.o.m. chassi nr / W.e.f. chassis No. 47638 samt nr / and Nos. 47293, 47325–47327, 47436–47441, 47453–47502, 47507–47635.

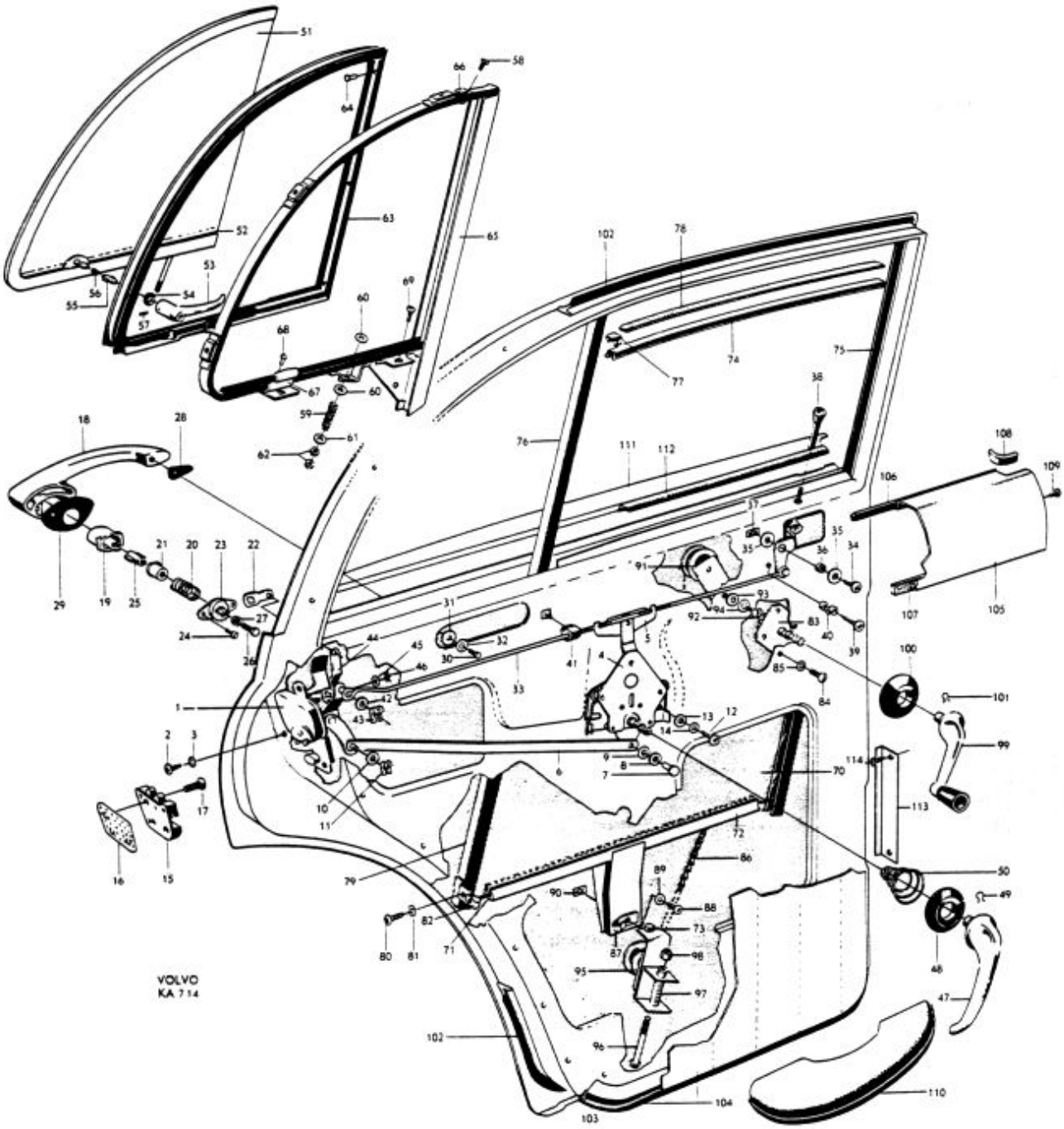
VOLVO
KA 714

Pos Fig.	Antal Qty.	Benämning	Description	Det. nr Part No.	Anmärkning Notes
36	2	Distanshylsa	Spacer sleeve	653721-1	
37	2	Plåtmutter	Speed nut	95391-9	
38	2	Låsknapp	Lock button	656726-0	
	2	Bussning	Bushing	662294-8	
39	2	Stoppskruv	Stop screw	955139-1	1)
40	4	Distanshylsa	Spacer sleeve	653721-1	1)
41	2	Gummistöd	Rubber protector	657010-5	
42	2	Bricka	Washer	120095-5	
43	2	Låsbricka	Lock washer	94641-8	
44	1	Låslänk, V	Lock link, L	654162-7	
	1	Låslänk, H	Lock link, R	654163-5	
45	2	Bricka	Washer	940090-4	
46	4	Låsfjäder	Lock spring	654161-9	
47	2	Handtag	Handle	654167-6	
48	2	Bricka	Washer	654169-2	
49	2	Låsfjäder	Lock spring	654168-4	
50	2	Fjäder	Spring	659949-2	
	1	Ventilationsfönster, V, kmpl	Ventilator window, L, cpl	653943-1	2)
	1	Ventilationsfönster, V, kmpl	Ventilator window, L, cpl	659976-5	3)
	1	Ventilationsfönster, H, kmpl	Ventilator window, R, cpl	653944-9	2)
	1	Ventilationsfönster, H, kmpl	Ventilator window, R, cpl	659977-3	3)
51	2	. Glas	. Pane	657473-5	
52	erf	. Fyllnadsband	. Filler strip	320551-5	
53	1	Handtag, V	Handle, L	95066-7	4)
	1	Handtag, V	Handle, L	663482-8	5)
	1	Handtag, H	Handle, R	95067-5	4)
	1	Handtag, H	Handle, R	663483-6	5)
54	4	Bricka	Washer	120164-9	
55	2	Spärr	Lock	95068-3	
56	2	Fjäder	Spring	94341-5	
57	2	Reffelpinne	Slotted pin	133023-2	
58	2	Skruv	Screw	190064-6	
59	2	Fjäder	Spring	92612-1	
60	4	Bricka	Washer	653730-2	
61	4	Bricka	Washer	120095-5	
62	4	Mutter	Nut	151232-6	
63	1	Tätningslist, V	Weather strip, L	657925-4	6)
	1	Tätningslist, H	Weather strip, R	657926-2	6)
64	6	Nit	Rivet	191644-4	~~190724~~

1. T o m chassi nr 20846.
2. T o m chassi nr 18879 samt nr 18923.
3. Fr o m chassi nr 18880 utom nr 18923.
4. T o m chassi nr 82018.
5. Fr o m chassi nr 82019.
6. Ersätter tidigare förekommande tvådelad tätningslist.

1. Up to chassis No 20846.
2. Up to chassis No 18879 and No 18923.
3. From chassis No 18880 onwards except No 18923.
4. Up to chassis No 82018.
5. From chassis No 82019.
6. Replaces early production divided weather strip.

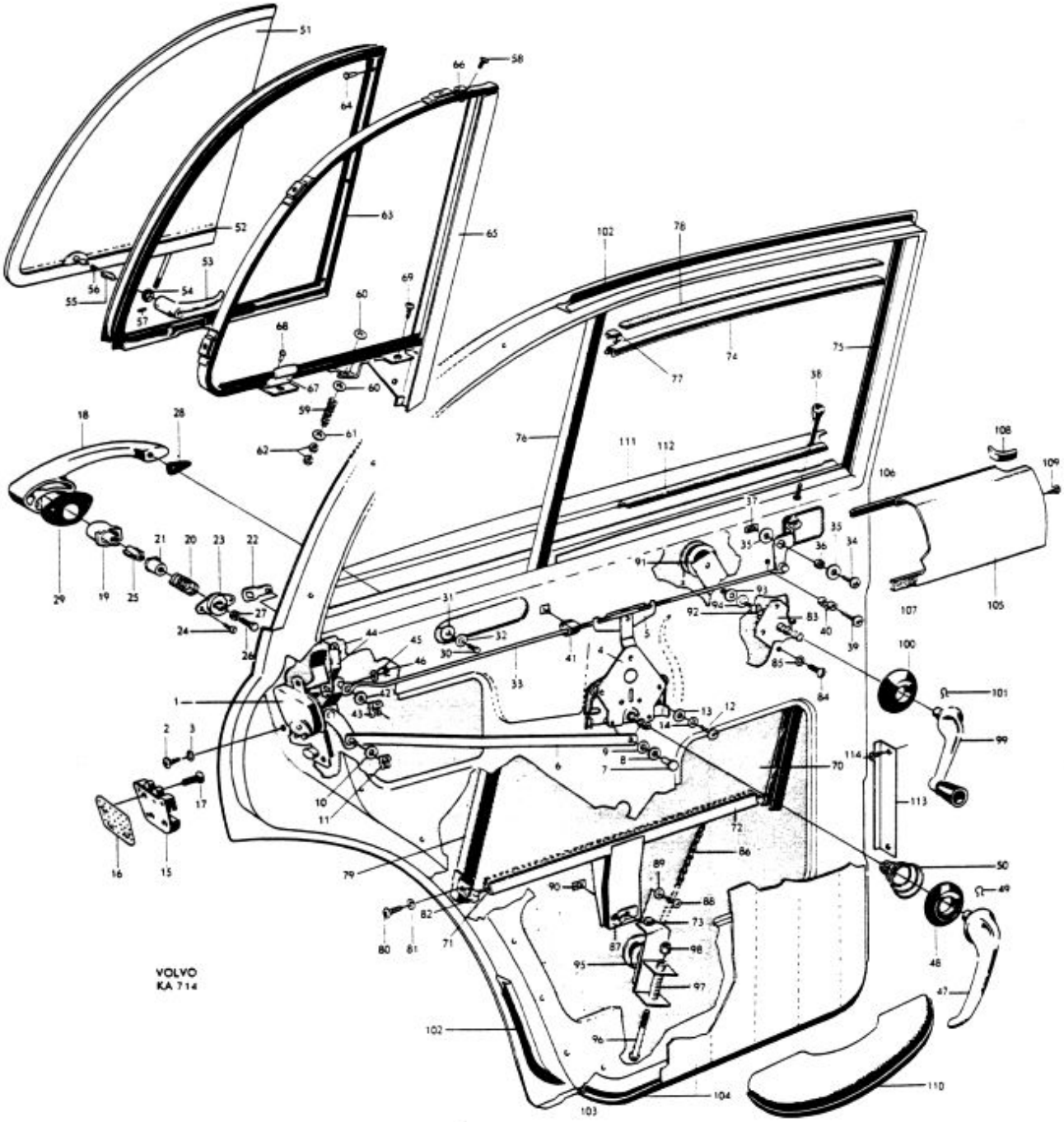
VOLVO
KA 714

P 120

Dörrdetaljer, bakre dörr — Door components, rear doors

Pos Fig.	Antal Qty.	Benämning	Description	Det. nr Part No.	Anmärkning Notes
65	1	Ram, V, kmpl	Frame, L, cpl	653951-4	1)
	1	Ram, V, kmpl	Frame, L, cpl	659974-0	2)
	1	Ram, H, kmpl	Frame, R, cpl	653952-2	1)
	1	Ram, H, kmpl	Frame, R, cpl	659975-7	2)
66	2	. Gångjärnshalva	. Hinge half	653954-8	1)
	2	. Gångjärnshalva	. Hinge half	659904-7	2)
67	2	. Låsbleck	. Striker plate	653662-7	
68	8	. Nit	. Rivet	191644-4	~~-190563-~~
69	10	Skruv	Screw	106948-3	
70	2	Glas	Pane	657474-3	
71	erf	Fyllnadsband	Filler strip	320551-5	
72	2	Hisskena	Elevator channel	653742-7	
73	2	Gummibuffert	Rubber cushion	82429-2	
74	2	Styrlist, övre	Guide strip, upper	653997-7	
75	2	Styrlist, främre	Guide strip, forward	653896-1	
76	2	Styrlist, bakre, övre	Guide strip, upper	654565-1	
77	14	Klammer	Clamp	653999-3	
78	2	Tätningslist	Seal strip	659817-1	
79	1	Styrlist, bakre, undre, V	Guide strip, rear, lower, L	654566-9	
	1	Styrlist, bakre, undre, H	Guide strip, rear, lower, R	654567-7	
80	4	Skruv	Screw	955138-3	
81	4	Bricka	Washer	120618-4	
82	4	Plåtmutter	Speed nut	95391-9	
83	1	Fönsterhiss, V	Window elevator, L	660330-2	3)
	1	Fönsterhiss, V	Window elevator, L	660337-7	4)
	1	Fönsterhiss, H	Window elevator, R	660331-0	3)
	1	Fönsterhiss, H	Window elevator, R	660338-5	4)
	2	Distansbricka	Spacer washer	658667-1	5)
84	8	Skruv, l = 16	Screw, l = 16	950022-4	5) alt 1
	8	Skruv, l = 8	Screw, l = 8	115493-9	5) alt 2
	8	Mutter	Nut	951097-5	5) nr 10-24 UNC
	8	Mutter	Nut	940179-5	4) nr 8-32 UNC
85	8	Låsbricka	Lock washer	951693-1	5) d = 5,1
	8	Låsbricka	Lock washer	951692-3	4) d = 4,3
86	2	Kedja	Chain	653738-5	
87	2	Fäste	Anchorage	655734-2	
88	2	Skruv	Screw	955127-6	
89	2	Låsbricka	Lock washer	951692-3	
90	2	Plåtmutter	Speed nut	120406-4	
91	2	Bryttrissa, övre	Pulley, upper	653739-3	
92	2	Skruv	Screw	115479-8	
93	2	Bricka	Washer	120095-5	
94	2	Låsbricka	Lock washer	951696-4	
95	2	Bryttrissa, undre	Pulley, lower	653741-9	
96	2	Skruv	Screw	14678-7	
97	2	Fjäder	Spring	92612-1	
98	2	Mutter	Nut	190342-6	

1. T o m chassi nr 18879 samt nr 18923.
2. Fr o m chassi nr 18880 utom nr 18923.
3. Ersätter tidigare förekommande fönsterhissar t o m chassi nr 19825.
4. Fr o m chassi nr 19826.
5. Tillfälligt utförande.

1. Up to chassis No 18879 and No 18923.
2. From chassis No 18880 except No 18923.
3. Replaces early production window elevators up to chassis No 19825.
4. W e f chassis No 19826.
5. Temporate production.

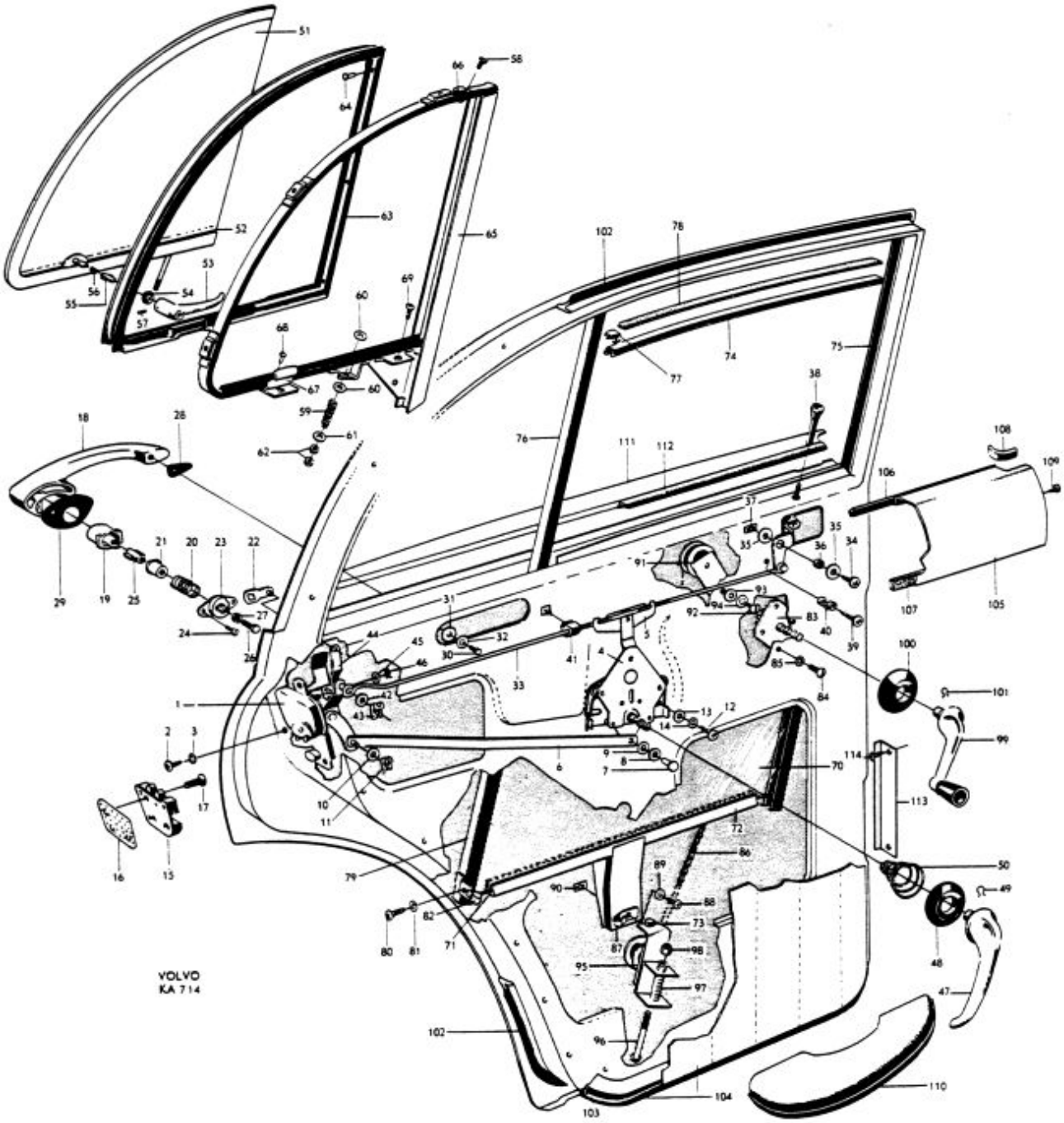
VOLVO
KA 714

P 120

Dörrdetaljer, bakre dörr — Door components, rear doors

Pos Fig.	Antal Qty.	Benämning	Description	Det. nr Part No.	Anmärkning Notes
99	2	Hissvev	Elevator crank	654173-4	
100	2	Bricka	Washer	654169-2	
101	2	Låsfjäder	Lock spring	654168-4	
102	1	Tätningslist, V	Weather strip, L	654190-8	
	1	Tätningslist, H	Weather strip, R	654191-6	
103		Tätningslist	Weather strip		Se innerklädsel See upholstery
104		Dörrpanel	Door panel		
105	1	Täckplåt, V	Weather strip, L	653870-6	
	1	Täckplåt, H	Weather strip, R	653871-4	
106	2	Tätningslist	Seal strip	653996-9	
107	2	Tätningslist	Seal strip	659817-1	
108	erf	Gummilist	Rubber strip	13319-9	
109	8	Skruv	Screw	14939-3	
110		Armstöd	Armrest		Se innerklädsel See upholstery
111		Prydnadslist	Moulding		Se sida 56 See page 56
112		Tätningslist	Weather strip		
113	4	Täckplåt	Cover plate	654613-9	
114	8	Skruv	Screw	190071-1	

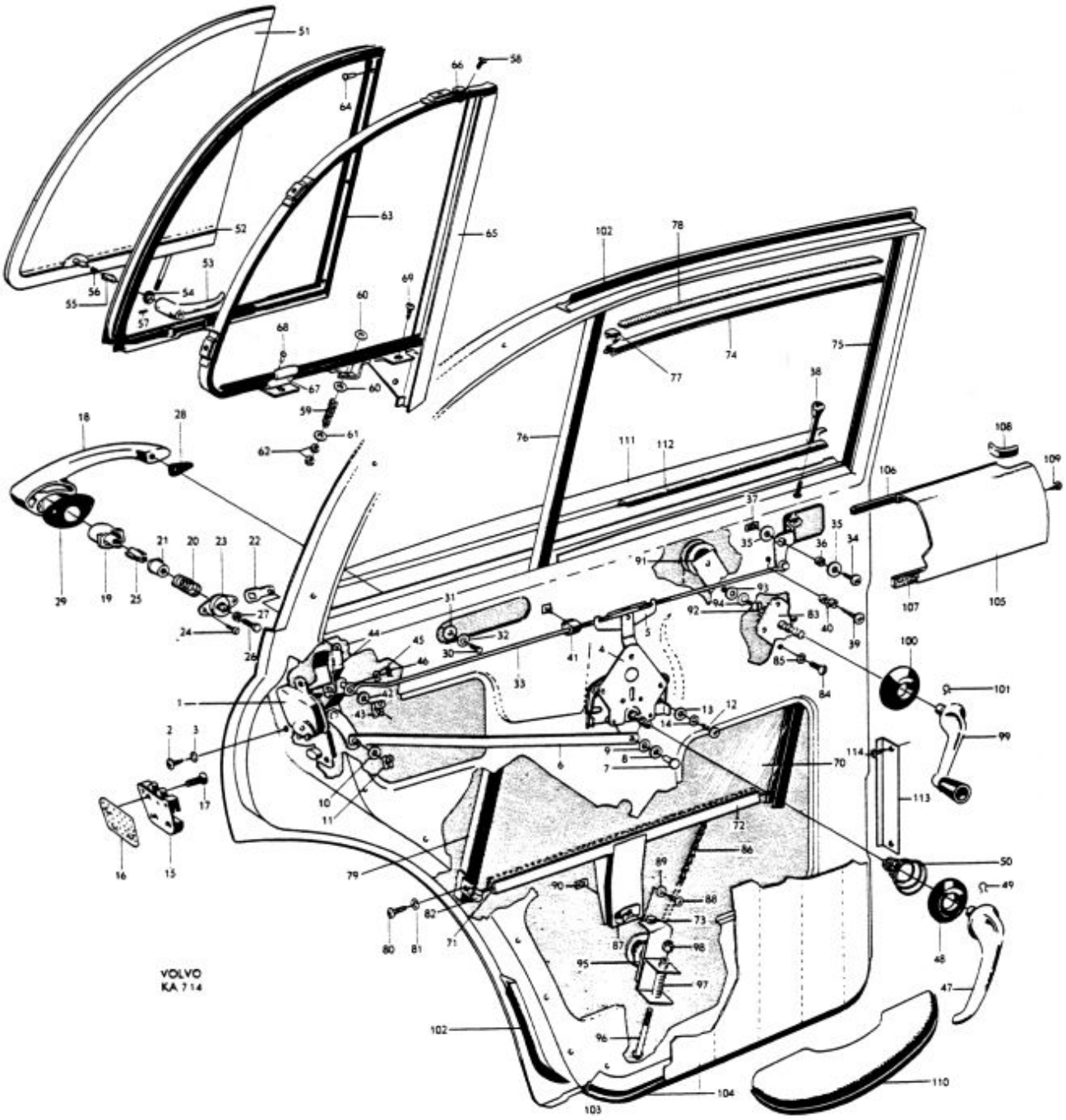
VOLVO
KA 714

P 120

Detaljer för baklucka t.o.m. chassi nr 20999

Luggage compartment lid components up to chassis No. 2099

Pos Fig.	Antal Qty.	Benämning	Description	Det. nr Part No.	Anmärkning Notes
1	1	Lås	Lock	653084	
2	1	Skyddsplåt	Protector plate	654981	
3	2	Skruv	Screw	190075	
4	2	Fjäderbricka	Spring washer	17890	
5	1	Skruv	Screw	955120	
6	1	Hylsa	Sleeve	654176	
7	1	Tryckknapp	Push button	654177	
8	1	Låscylinder, kmpl.	Lock cylinder, cpl.	655804	
	2	. Nyckel, kodbeteckning FP	. Key, code designation "FP"	653731	1)
	2	. Nyckel, kodbeteckning FR	. Key, code designation "FR"	656376	1)
9	1	Tryckarm	Thrust arm	654178	
10	1	Pinne	Pin	654180	
11	1	Stoppbricka	Stop washer	654181	
12	1	Låsring	Lock ring	654182	
13	1	Fjäder	Spring	654183	
14	1	Gummitätning	Rubber seal	654714	
15	1	Fjäderring	Spring ring	654715	
16	2	Skruv	Screw	190380	
17	1	Låsbygel	Lock brace	653322	
18	2	Mutter	Nut	151232	
19	2	Mutter	Nut	950392	
20	4	Bricka	Washer	120095	
21	1	Tätningslist	Seal strip	656628	
		Nummerplåtbelysning	Number plate lighting		Se grupp 3. See Group 3

1. Beställes från AB Volvverk, Göteborg. Vid beställning skall detalj- och nyckelnummer uppgivas.

1. State key and part number when ordering.

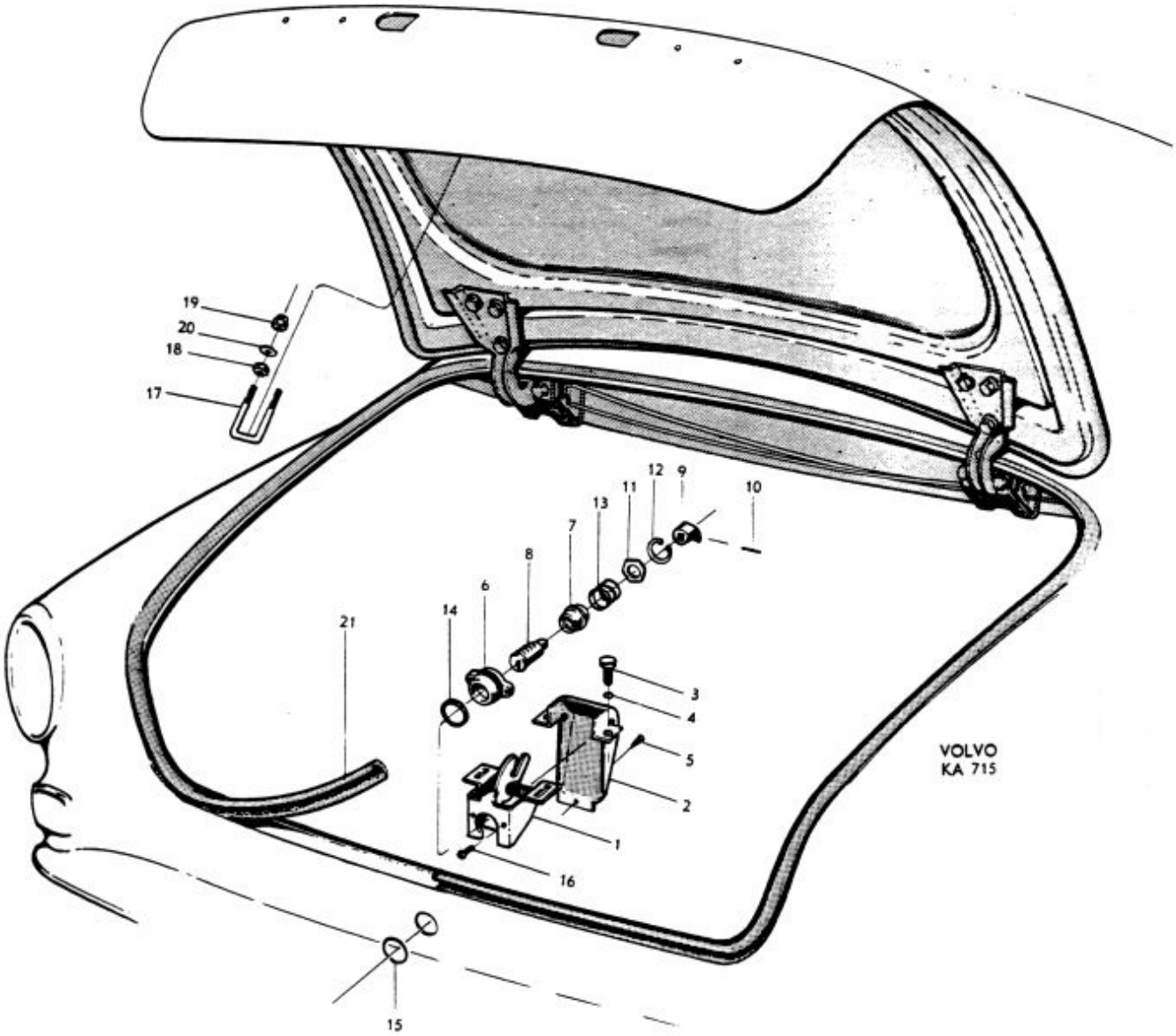
19
20
18
17
12
9
11
10
13
7
8
6
14
21
3
4
5
2
1
16
15
VOLVO
KA 715

P 120

Detaljer för baklucka fr.o.m. chassi nr 21000

Luggage compartment components w.e.f. chassis No. 21000

Pos Fig.	Antal Qty.	Benämning	Description	Det. nr Part No.	Anmärkning Notes
1	1	Lås, kmpl.	Lock, cpl.	663891	
2	1	. Styrfjäder	. Guide spring	658829	
3	2	. Skruv	. Screw	950020	
4	2	. Låsbricka	. Lock washer	951693	
5	2	Skruv	Screw	940113	
6	2	Låsbricka	Lock washer	951697	
7	1	Handtag, kmpl.	Handle, cpl.	663892	
8	1	. Länk	. Link	663354	1)
	1	. Länk	. Link	663889	2)
9	1	. Axel	. Shaft	658889	1)
	1	. Axel	. Shaft	663888	2)
10	1	. Gummibussning	. Rubber bushing	659006	
	1	Spärrbleck på länk	Lock washer for link	660838	3)
11	2	Skruv	Screw	950020	
12	2	Bricka	Washer	120085	
13	2	Låsbricka	Lock washer	951693	
14	1	Låscylinder, kmpl.	Lock cylinder, cpl.	666229	4,5) ~~660227~~
15	2	. Nyckel, kodbeteckning FP	. Key, code designation FP	653731	6)
	2	. Nyckel, kodbeteckning FR	. Key, code designation FR	656376	6)

1. Chassi nr / Chassis Nos. 21000-66005, 66009-66071, 66073-66076, 66081-66083, 66086-66088, 66095-66163, 66241-66244, 66255.
Ersättes av 1 st länk 663889, 1 st axel 663888. Replaces by 1 link 663889 and 1 shaft 663888.
2. Fr.o.m. chassi nr / W.e.f. chassis No. 66256 samt nr / and Nos. 66006-66008, 66072, 66077-66080, 66084-66085, 66089-66094, 66164-66240, 66245-66254.
3. T.o.m. chassi nr / Up to chassis No. 57455 utom nr / except Nos. 55560-55573, 55730, 55746-55759, 55788-55789, 55821-55860, 55916-55917, 56208-56209, 56245-56247, 56324-56325, 56418, 56438, 56715-56723, 56757-56817, 56841-56905, 56963-56967, 56999, 57015, 57019-57028, 57031-57033, 57036-57043, 57148-57171, 57234-57250, 57265-57311, 57330-57357, 57359-57451.
4. Ersätter tid.utf. med tapp och mutter. Vid byte monteras samtidigt 1 st skruv 191945, 1 st låsbricka 955946.
5. Låscylindersats kmpl. bestående av 3 st låscylindrar (dörr V och H samt baklucka) med 2 st gemensamma nycklar, beställes under det.nr 663804.
6. Beställes av svenska återförsäljare från AB Volverk, Göteborg. Beställes av exportåterförsäljare från AB Volvo, Göteborg.

4. Replaces early production type with pin and nut. When replacing 1 screw 191945 and 1 lock washer 955946 are fitted simultaneously.
5. Lock cylinder set, cpl. consisting of 3 lock cylinders (L and R doors and luggage compartment) with two keys are ordered by part No. 663804.
6. State key and part No. when ordering.

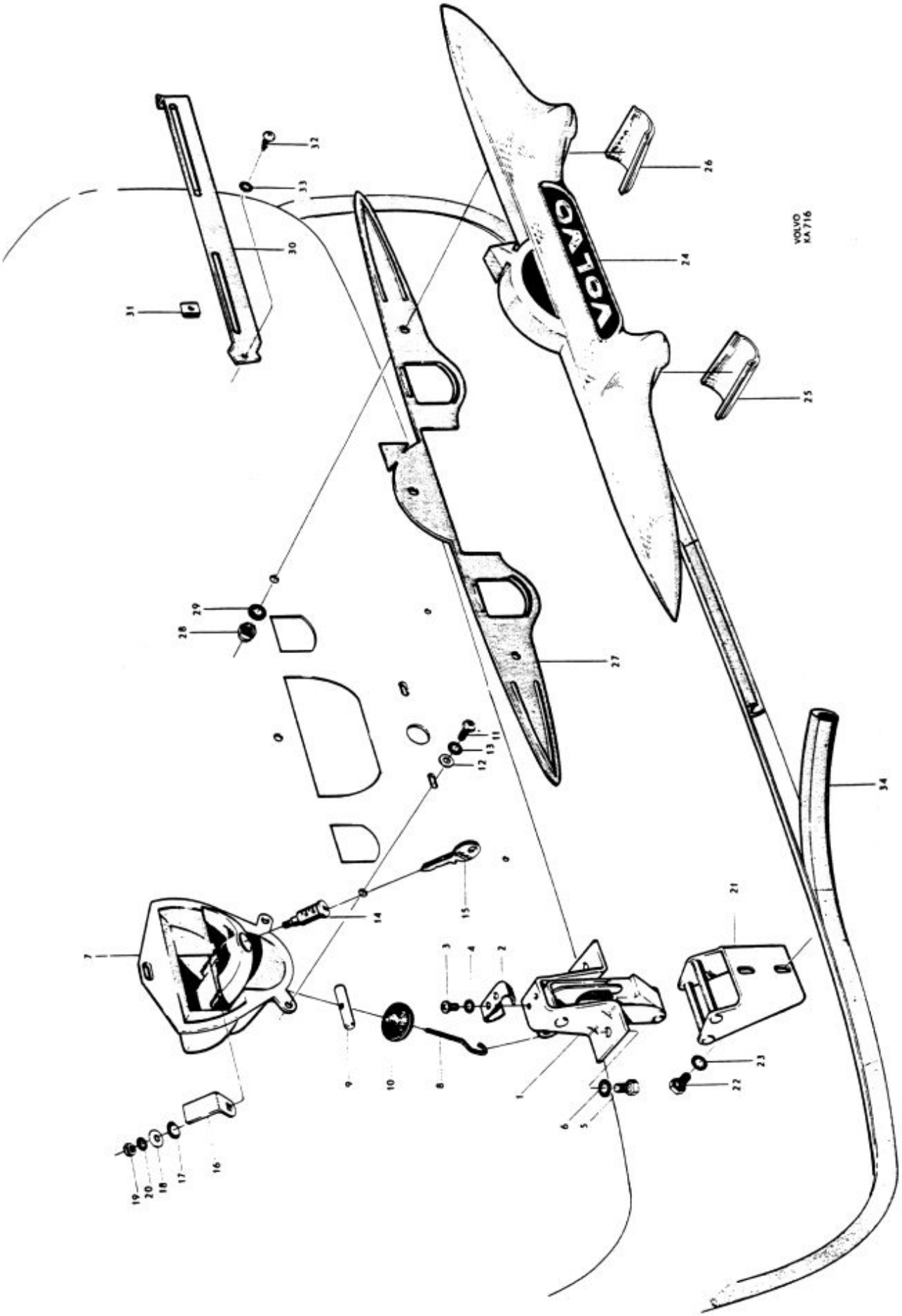
VOLVO
KA 716

P 120

Detaljer för baklucka fr.o.m. chassi nr 21000

Luggage compartment components w.e.f. chassis No. 21000

Pos Fig.	Antal Qty.	Benämning	Description	Det. nr Part No.	Anmärkning Notes
16	1	Spärr	Lock	658888	
17	1	Bricka	Washer	120164	
18	1	Bricka	Washer	120618	1)
	1	Bricka	Washer	120095	2)
19	1	Mutter	Nut	940092	1)
	1	Mutter	Nut	955825	2) ~~151232~~
20	1	Låsbricka	Lock washer	951693	1)
	1	Låsbricka	Lock washer	940155	2)
	1	Skruv	Screw	191945	3)
	1	Bricka	Washer	120618	3)
	1	Låsbricka	Lock washer	955946	3)
21	1	Låsbleck	Lock washer	658821	
22	2	Skruv	Screw	940113	
23	2	Låsbricka	Lock washer	951697	
	2	Bricka	Washer	120096	
24	1	Emblem (hus), kmpl.	Emblem (housing) cpl.	659289	
25	1	. Glas, V	. Lens, L	659002	
26	1	. Glas, H	. Lens, R	659003	
27	1	Packning	Gasket	660555	~~659211~~
28	3	Mutter	Nut	955825	~~151232~~
29	3	Bricka	Washer	951696	
		Lamphållare	Bulb socket		Se grupp 3. See Group 3.
30	1	Hållare	Retainer	659421	4)
	1	Hållare	Retainer	660192	5)
31	2	Plåtmutter	Speed nut	191391	4)
32	2	Skruv	Screw	955137	~~106948~~
33	2	Låsbricka	Lock washer	955946	~~18893~~
34	1	Gummilist	Rubber moulding	656628	

1. T.o.m. chassi nr 29639.
2. Chassi nr 29640–62528, 62531–62662, 62668–62836, 63148, 63149.
3. Fr.o.m. chassi nr 63150 samt nr 62529–62530, 62663–62667, 62837–63147.
4. P12132–12134, P12234.
5. P12244.

1. Up to chassis No. 29639.
2. Chassis Nos. 29640–62528, 62531–62662, 62668–62836, 63148, 63149.
3. W.e.f. chassis No. 63150 and Nos. 62529–62530, 62663–62667, 62837–63147.
4. P12132–12134, P12234.
5. P12244.

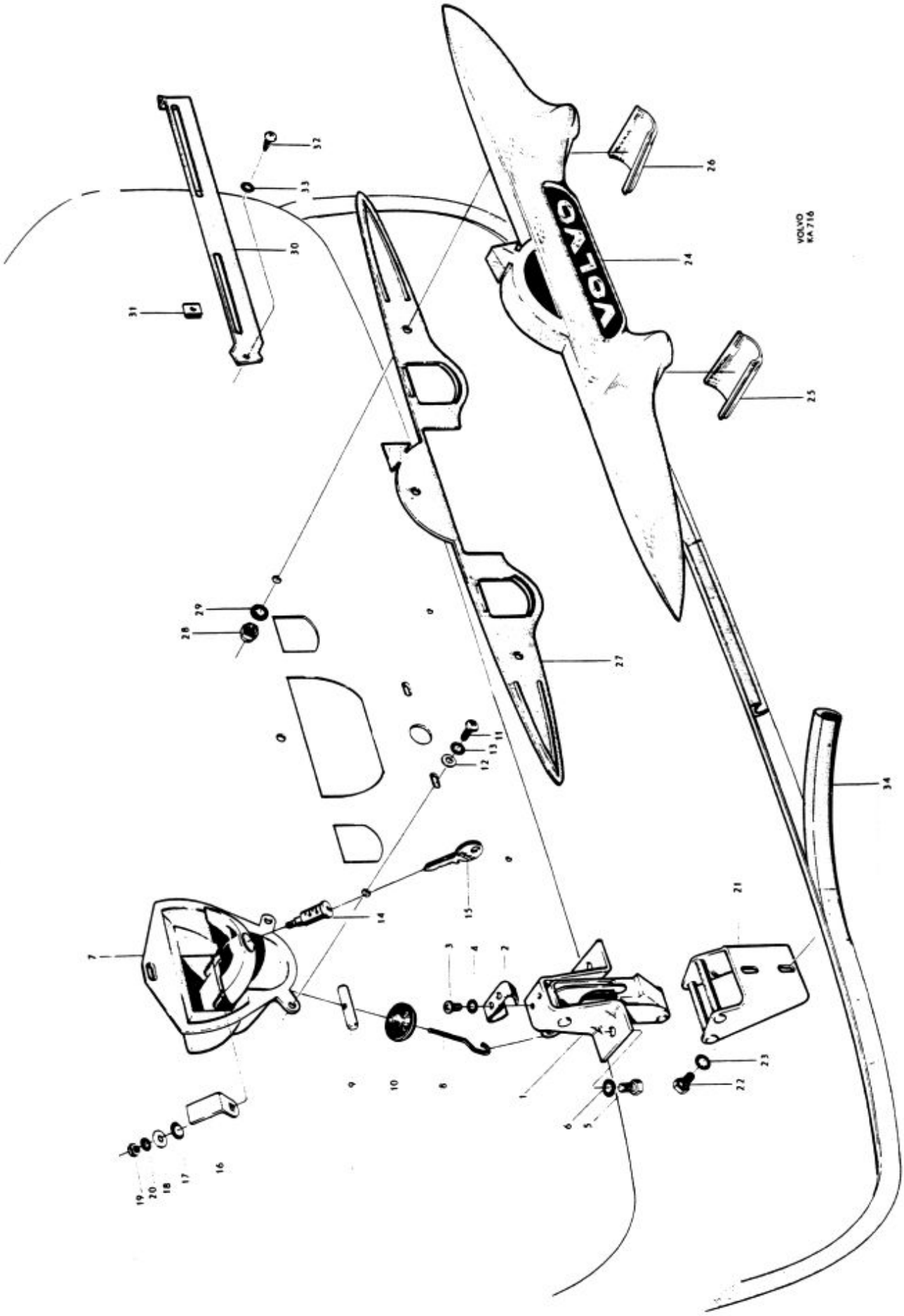
VOLVO
VOLVO KA 716

P 120

Vindruta, bakruta — Windshield, rear window

Pos Fig.	Antal Qty.	Benämning	Description	Det. nr Part No.	Anmärkning Notes
1	1	Vindruta	Windshield	656843-0	
2	1	Gummilist	Rubber strip	659054-1	
3	1	List, övre	Strip, upper	654369-8	
4	5	Skruv	Screw	190833-4	
5	1	List, V	Strip, L	654367-2	
6	1	List, H	Strip, R	654368-0	
7	6	Skruv	Screw	14925-2	
8	2	Distansbleck, övre	Spacer, upper	656319-1	
	4	Distansbleck, undre	Spacer, lower	656320-9	
9	1	List, undre	Strip, lower	654370-6	
10	8	Skruv	Screw	14925-2	
11	6	Distansbleck	Spacer	656784-6	
12		Prydnadslist	Moulding		Se sida 56. See page 56
13	1	Bakruta	Rear window	666809-9	~~653302~~
14	1	Gummilist	Rubber strip	654025-6	
15		Prydnadslist	Moulding		Se sida 56. See page 56

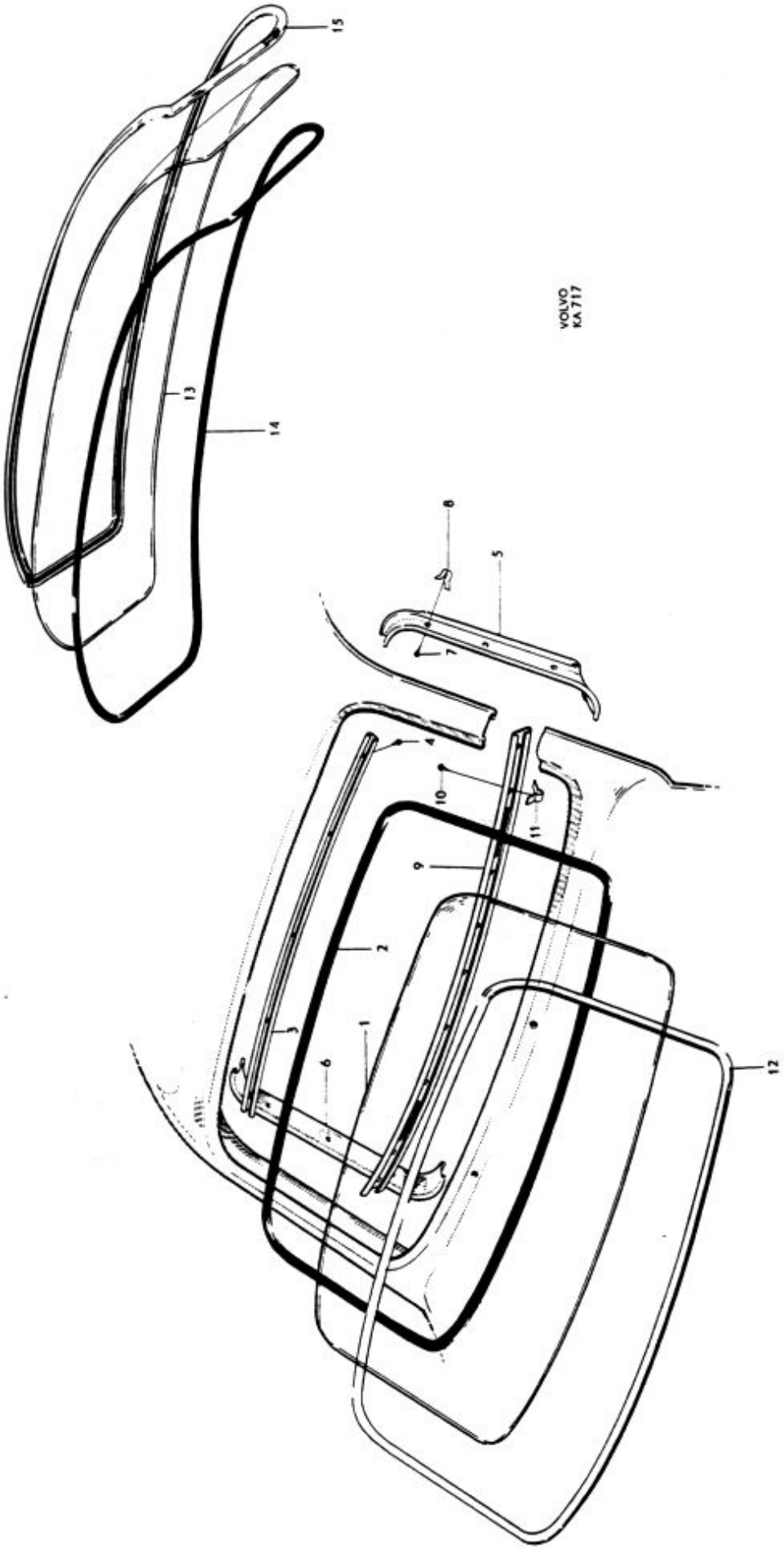
VOLVO
KA 717
1
2
3
4
5
6
7
8
9
10
11
12
13
14
15

P 120

Diverse inre utrustning — Miscellaneous internal equipment

Pos Fig.	Antal Qty.	Benämning	Description	Det. nr Part No.	Anmärkning Notes
1	1	Klädsel	Upholstery	659130-9	1)
	1	Klädsel	Upholstery	659131-7	2)
2	1	Prydnadslist	Moulding	654299-7	
3	6	Skruv	Screw	190387-1	
4	6	Mutter	Nut	951095-9	
5	6	Låsbricka	Lock washer	951691-5	
6	1	Radiopanel, svart	Radio panel, black	659583-9	
	1	Radiopanel, grå	Radio panel, gray	659584-7	
	1	Radiopanel, röd	Radio panel, red	659585-4	
	1	Radiopanel, blå	Radio panel, blue	659586-2	alt
	1	Radiopanel, grön	Radio panel, green	659751-2	
	1	Radiopanel, vit	Radio panel, white	662996-8	
	1	Radiopanel, skifferblå	Radio panel, slate blue	662997-6	
7	2	Fästbygel	Anchorage brace	656321-7	
8	2	Solskydd, kmpl., svart	Sun visor, cpl., black	658053-4	
	2	Solskydd, kmpl., grått	Sun visor, cpl., gray	654761-6	
9	2	. Fäste	. Anchorage	654274-0	
10	2	. Fjäder	. Spring	659762-9	
11	2	. Bricka	. Washer	61544-3	
12	2	. Saxpinne	. Cotter pin	907820-5	
	6	Skruv, tid. utf.	Screw, early prod.	940093-8	nr 10-24 UNC
13	6	Skruv, sen. utf.	Screw, late prod.	14893-2	3)
14	1	Förvaringsfack, kmpl.	Locker, cpl.	656832-3	1)
	1	Förvaringsfack, kmpl.	Locker, cpl.	656833-1	2)
15	1	. Högtalargaller	. Loudspeaker grille	656683-0	4)
16	1	. Fäste	. Anchorage	656684-8	4)
17	4	. Skruv	. Screw	950012-5	4)
18	4	. Mutter	. Nut	951096-7	4)
19	4	. Bricka	. Washer	951713-7	4)
20	3	Skruv	Screw	955136-7	
21	1	Skruv	Screw	955144-1	
22	1	Konsol	Bracket	656772-1	
23	2	Skruv	Screw	955141-7	
	1	Askkopp, kmpl.	Ashtray, cpl.	654893-7	5,7)
24	1	. Kåpa och låda	. Casing and tray	S.E.S.	
25	1	. Fjäder	. Spring	660235-3	5)
26	1	. Gavel	. End	654895-2	5)
27	1	. Handtag	. Finger grip	654896-0	5)
28	2	. Skruv	. Screw	14101-0	5)
	1	Kåpa och låda, kmpl.	Casing and tray, cpl.	660152-0	6) Se pos 24. See fig. 24.
	1	. Fjäder	. Spring	660560-4	6) Se pos 25. See fig. 25.
	1	Gavel	End	660561-2	6) Se pos 26. See fig. 26.
	1	Handtag	Finger grip	660562-0	6) Se pos 27. See fig. 27.
	2	Skruv	Screw	14101-0	6) Se pos 28. See fig. 28.
29	1	Fästbygel	Anchorage brace	654897-6	
30	1	Skruv	Screw	190534-8	

1. För vänsterstyrd vagn.
2. För högerstyrd vagn.
3. Nr 10 självgängande.
4. T.o.m. chassi nr 42089 utom nr 41462-41469.
5. T.o.m. chassi nr 27816.
6. Fr.o.m. chassi nr 27817.
7. Ersättes av: 1 st 660152-0, 1 st 660561-2 och 1 st 660562-0.

1. LHD cars.
2. RHD cars.
3. No. 10 self-tapping.
4. Up to chassis No. 42089 except Nos. 41462-41469.
5. Up to chassis No. 27816.
6. W.e.f. chassis No. 27817.
7. Replaced by: 1 pc 660152-0, 1 pc 660561-2 and 1 pc 660562-0.

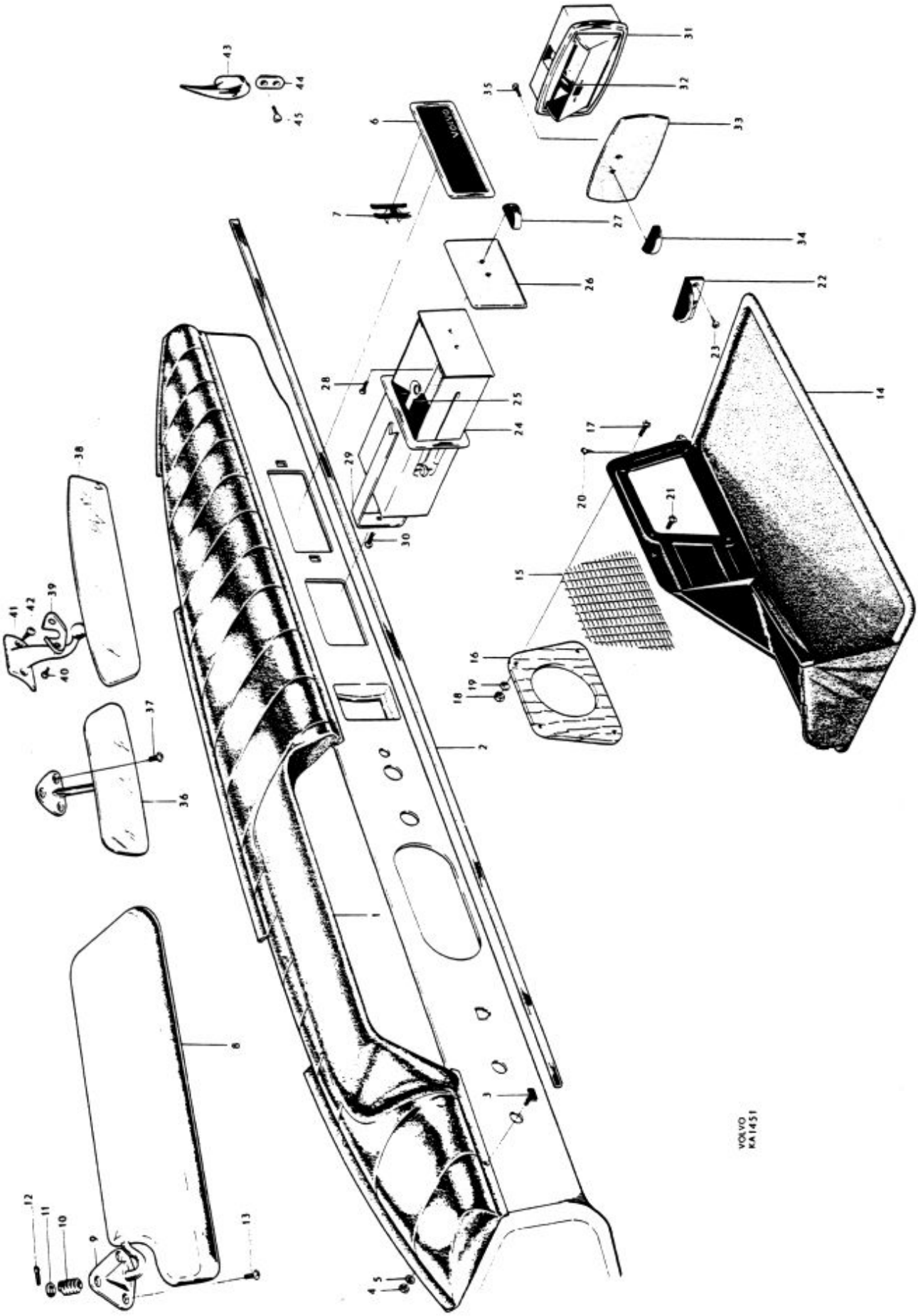
VOLVO
KA1451

P 120

Diverse inre utrustning — Miscellaneous internal equipment

Pos Fig.	Antal Qty.	Benämning	Description	Det. nr Part No.	Anmärkning Notes
	2	Askkopp, kmpl.	Ashtray, cpl.	654898-6	
31	2	. Kåpa och låda	. Casing and tray	S.E.S.	
32	2	. Fjäder	. Spring	660236-1	
33	2	. Gavel	. End	654900-0	
34	2	. Handtag	. Finger grip	654896-0	
35	4	. Skruv	. Screw	14101-0	
36	1	Backspegel	Rear view mirror	654464-7	1,2)
37	3	Skruv	Screw	190377-2	1)
38	1	Backspegel	Rear view mirror	662799-6	3)
39	1	Överfall	Cap	90626-3	3)
40	2	Skruv	Screw	115481-4	3)
41	1	Fäste	Anchorage	662793-9	3)
42	2	Skruv	Screw	14941-9	3)
43	2	Klädhängare	Coat hanger	654989-3	
44	2	Fäste	Anchorage	654990-1	
45	2	Skruv	Screw	955149-0	

1. T o m chassi nr 54399.
2. Ersättes av 1 st backspegel 662799-6, 1 st fäste 667134-1 1 st överfall 90626-3.
3. Fr o m chassi nr 54400.

1. Up to chassis No 54399.
2. Replaced by 1 rear view mirror 662799-6, 1 anchorage 667134-1, 1 cap 90626-3.
3. W e f chassis No 54400.

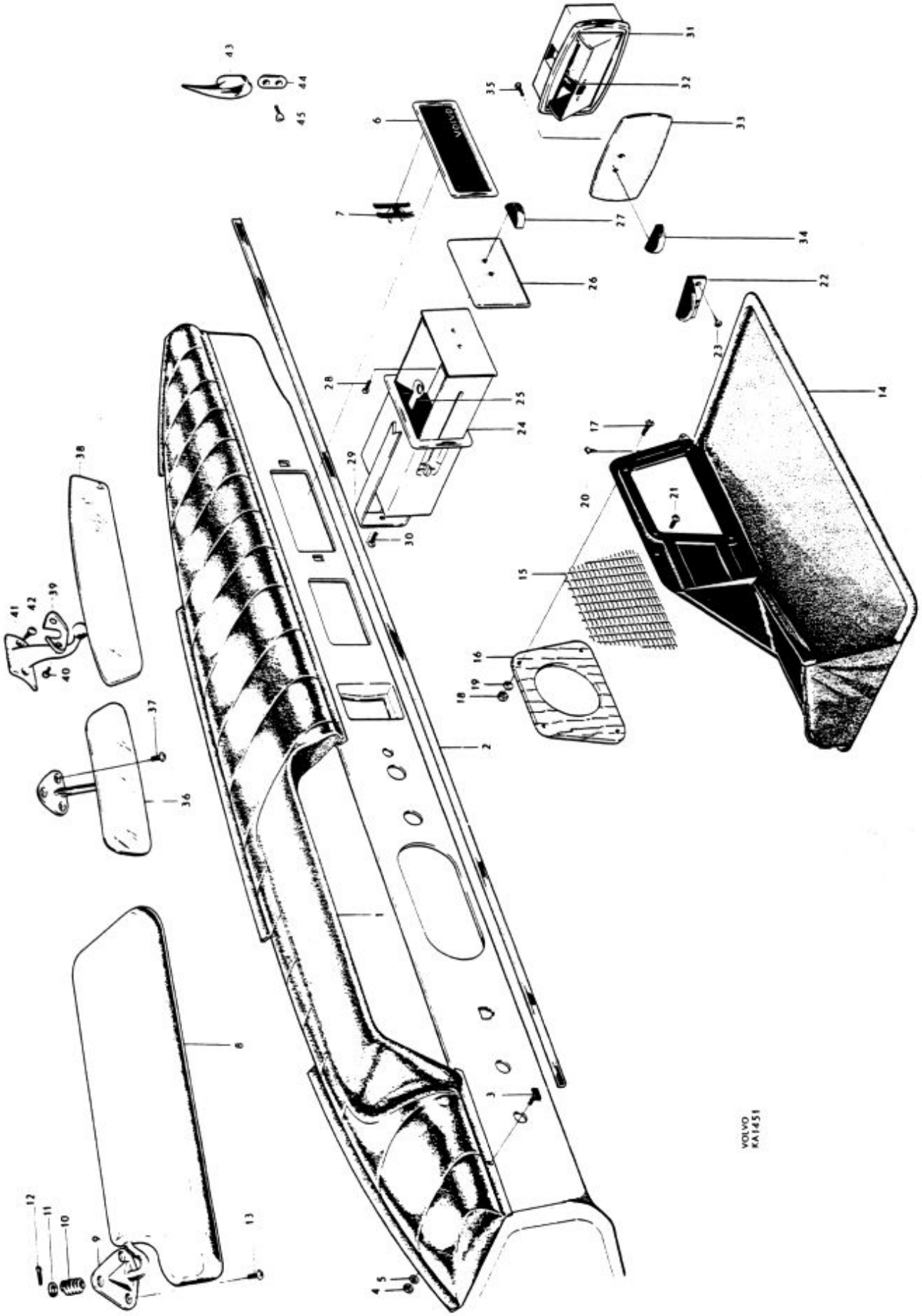
VOLVO
KA1451

P 120

Utvändiga prydnadsdetaljer — External embellishers

Pos Fig.	Antal Qty.	Benämning	Description	Det. nr Part No.	Anmärkning Notes
1		Prydnadsdetaljer på framstycke och motorhuv	External embellishers on front end and hood		Se sida 4 och 10 See pages 4 and 10
2	2	Prydnadslist	Moulding	657263	
3	2	Prydnadslist	Moulding	657265	
4	2	Prydnadslist	Moulding	657266	
5	2	Prydnadslist	Moulding	657264	
6	42	Fäste	Anchorage	658850	
7	2	Emblem "Amazon"*	Emblem "Amazon"*	661052	~~655412~~
	2	Emblem "Amazon-S"*	Emblem "Amazon-S"*	661053	~~658394~~
	2	Emblem "Volvo 121"	Emblem "Volvo 121"	661054	~~659612~~
	2	Emblem "Volvo 122 S"	Emblem "Volvo 122 S"	661055	~~659613~~
8	1	Prydnadslist, främre, V, kmpl.	Moulding, forward, L, cpl.	658192	
	1	Prydnadslist, främre, H, kmpl.	Moulding, forward, R, cpl.	658193	
9	1	Prydnadslist, bakre, V, kmpl.	Moulding, rear, L, cpl,	658144	
	1	Prydnadslist, bakre, H, kmpl.	Moulding, rear, R, cpl.	658145	
	4	. Tätningslist	. Seal strip	653996	1)
10	4	. Tätningslist	. Seal strip	657594	2)
11	12	Hållfjäder	Retainer spring	659996	
12	1	Gummitätning, V	Rubber seal, L	654526	
	1	Gummitätning, H	Rubber seal, R	654527	
13	erf	Gummilist	Rubber strip	656880	
14	2	Prydnadslist	Moulding	654264	
15	2	Plåtmutter	Speed nut	190122	
16	1	Prydnadslist, V	Moulding, L	654384	
17	1	Prydnadslist, H	Moulding R	654385	
18	2	Skarvstycke	Junction piece	654386	
19	1	Prydnadslist, främre, V	Moulding, forward, L	654295	
	1	Prydnadslist, främre, H	Moulding, forward, R	654296	
20	1	Prydnadslist, bakre, V	Moulding, rear, L	654297	
	1	Prydnadslist, bakre, H	Moulding, rear, R	654298	
21	2	Skarvstycke	Junction piece	657298	
22	2	Prydnadslist,	Moulding	654391	
23	4	Skruv	Screw	654585	
24	4	Mutter	Nut	940092	
25	4	Bricka	Washer	120618	
26	4	Låsbricka	Lock washer	18893	
27	1	Prydnadslist, övre	Moulding, upper	654387	
28	1	Prydnadslist, V	Moulding, L	654388	
	1	Prydnadslist, H	Moulding, R	654389	
29	1	Prydnadslist, undre	Moulding, lower	654372	
30	1	Skarvstycke, övre, V	Junction piece, upper, L	654393	
	1	Skarvstycke, övre, H	Junction piece, upper, R	654394	
31	1	Skarvstycke, V	Junction piece, Lower, L	654395	
	1	Skarvstycke, undre, H	Junction piece, lower, R	654396	
32	1	Emblem	Emblem	656029	3)
	1	Emblem "Overdrive"	"Overdrive" emblem	663558	4)
	1	Fästklamma	Anchorage clamp	192086	4)

1. T.o.m. chassi nr 12689 utom nr 12438-12442, 12533, 12625-12627, 12687, 12688.
2. Fr.o.m. chassi nr 12690 samt nr 12438-12442, 12533, 12625-12627, 12687, 12688.
3. T.o.m. chassi nr 20999.
4. För vagnar med överväxel.

1. Up to chassis No. 12689 except Nos. 12438-12442, 12533, 12625-12627, 12687, 12688.
2. W.e.f. chassis No. 12690 as well as Nos. 12438-12442, 12533, 12625-12627, 12687, 12688.
3. Up to chassis No. 20999.
4. For cars with overdrive.

* Only sold on Scandinavian market.

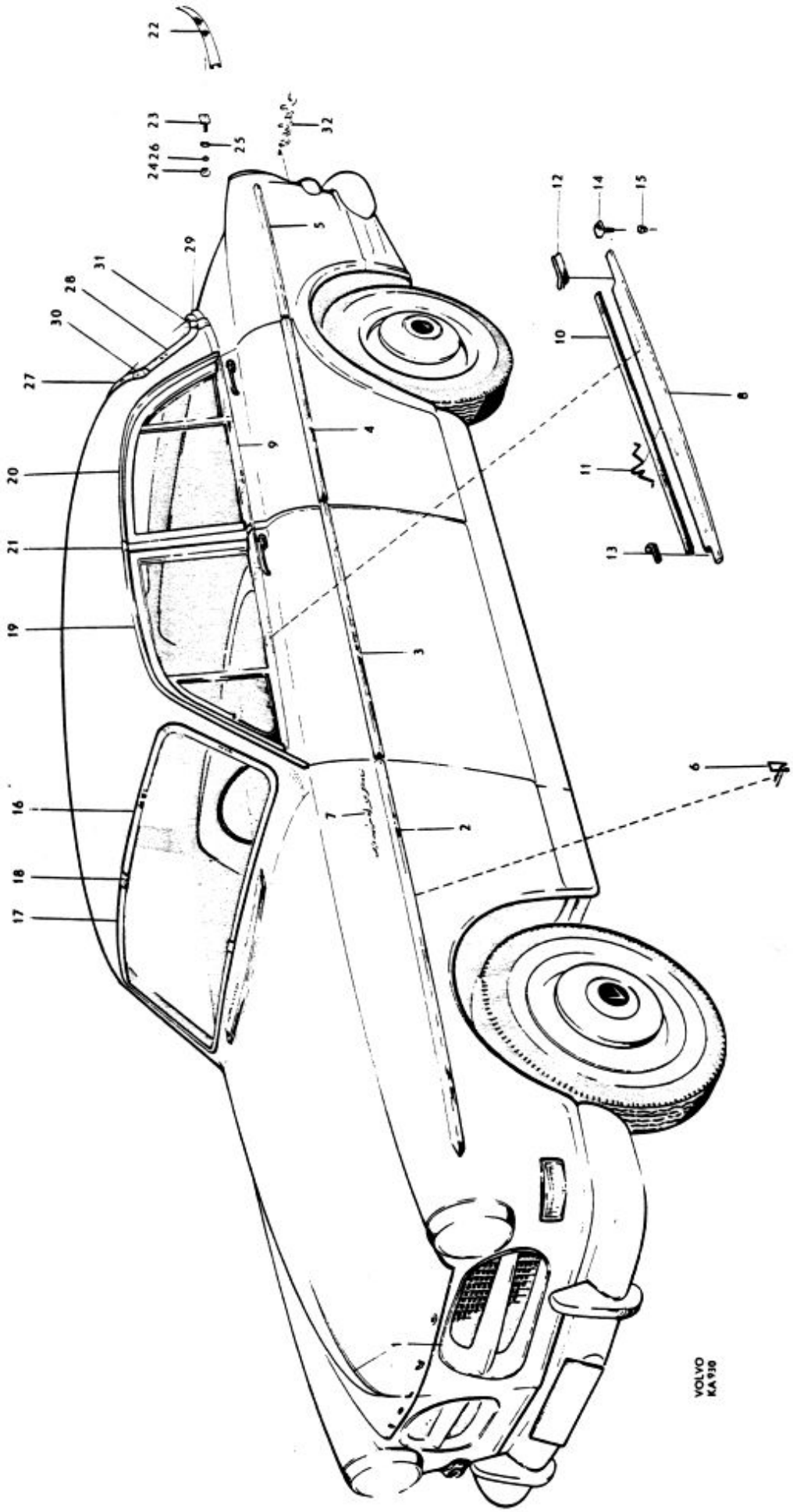
22
23
2426
25
32
5
29
31
28
30
27
12
14
15
10
8
4
9
20
11
21
13
19
3
6
16
7
2
18
17
VOLVO
KA 930

P 120

Stötfångare — Bumpers

Pos Fig.	Antal Qty.	Benämning	Description	Det. nr Part No.	Anmärkning Notes
1	1	Mittstycke	Center section	653294	
2	1	Sidostycke, V	Side section, L	653295	1)
	1	Sidostycke, V	Side section, L	659987	2)
3	1	Sidostrycke, H	Side section, R	653296	1)
	1	Sidostycke, H	Side section, R	659988	2)
4	1	Avbärare, V	Overrider, L	653606	1)
	1	Avbärare, V	Overrider, L	659990	2)
	1	Avbärare, H	Overrider, R	653607	1)
	1	Avbärare, H	Overrider, R	659991	2)
5	4	List	Strip	657133	
6	2	Bricka	Washer	653572	
7	2	Skruv	Screw	190376	
8	2	Bricka	Washer	120097	
9	1	Förstärkning, V	Reinforcement, L	660029	2)
	1	Förstärkning, H	Reinforcement, R	660030	2)
10	2	Skruv	Screw	106709	1)
	2	Skruv	Screw	190373	2)
11	2	Skruv	Screw	190319	
12	4	Mutter	Nut	950394	
13	4	Bricka	Washer	120097	
14	2	Skruv	Screw	190373	
15	2	Bricka	Washer	653572	
16	2	Mutter	Nut	950394	
17	2	Bricka	Washer	120097	
18	1	Rör	Tube	659961	2)
19	2	Bricka	Washer	655256	2)
20	2	Distransring	Spacer ring	659962	2)
21	2	Bricka	Washer	659963	2)
22	2	Skruv	Screw	940162	2)
23	2	Bricka	Washer	659964	2)
24	2	Fjäderbricka	Spring washer	906992	2)
25	2	Ändskoning	End pad	651989	2)
26	2	Skruv	Screw	940115	2)
27	2	Bricka	Washer	120097	2)
28	2	Fjäderbricka	Spring washer	906992	2)
29	2	Förstärkning	Reinforcement	660408	2)
30	4	Skruv	Screw	940115	2)
31	4	Mutter	Nut	950394	2)
32	4	Bricka	Washer	951718	2)

1. P 12104-12106, P 12204-12206.
2. P 12208.

1. P 12104-12106, P 12204-12206.
2. P 12208

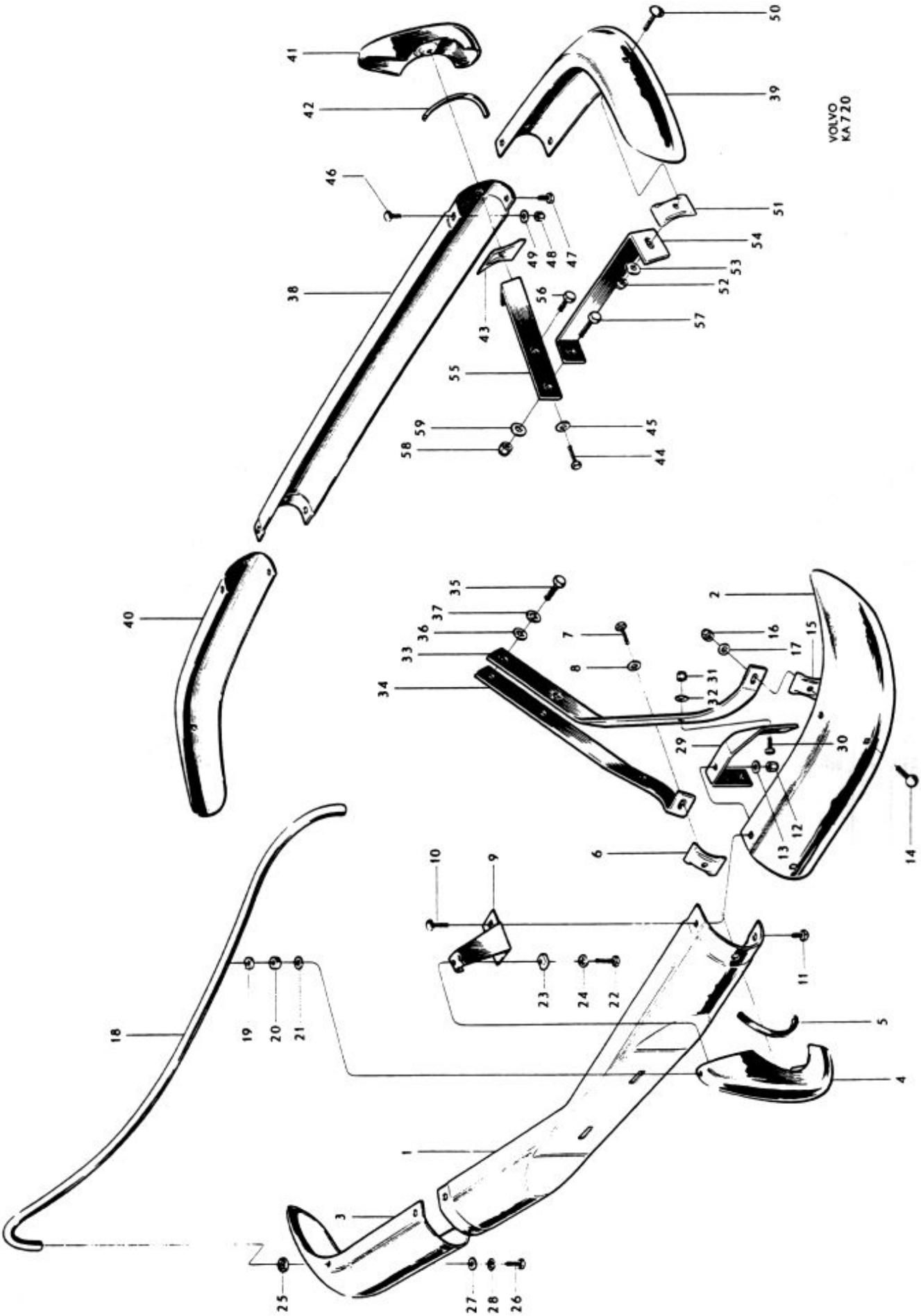
VOLVO
KA 720

Pos Fig.	Antal Qty.	Benämning	Description	Det. nr Part No.	Anmärkning Notes
33	1	Bärjärn, yttre, V	Support arm, outer, L	653626	
	1	Bärjärn, yttre, H	Support arm, outer, R	653627	
34	1	Bärjärn, inre, V	Support arm, inner, L	660035	
	1	Bärjärn, inre, H	Support arm, inner, R	660036	
35	4	Skruv	Screw	924303	
36	4	Bricka	Washer	951721	
37	4	Fjäderbricka	Spring washer	906996	
38	1	Mittstycke	Center section	653305	
39	1	Sidostycke, V	Side section, L	653306	
40	1	Sidostycke, H	Side section, R	653307	
41	2	Avbärare	Overrider	657053	
42	4	List	Strip	657133	
43	2	Bricka	Washer	653572	
44	2	Skruv	Screw	190376	
45	2	Bricka	Washer	120097	
46	2	Skruv	Screw	106709	
47	2	Skruv	Screw	190319	
48	4	Mutter	Nut	950394	
49	4	Bricka	Washer	120097	
50	2	Skruv	Screw	190373	
51	2	Bricka	Washer	653572	
52	2	Mutter	Nut	950394	
53	2	Bricka	Washer	120097	
54	1	Bärjärn, yttre, V	Support arm, outer, L	653622	
	1	Bärjärn, yttre, H	Support arm, outer, R	653623	
55	1	Bärjärn, inre, V	Support arm, inner, L	653620	
	1	Bärjärn, inre, H	Support arm, inner, R	653621	
56	2	Skruv	Screw	924303	
57	2	Skruv	Screw	924304	
58	4	Mutter	Nut	950396	
59	4	Bricka	Washer	951721	

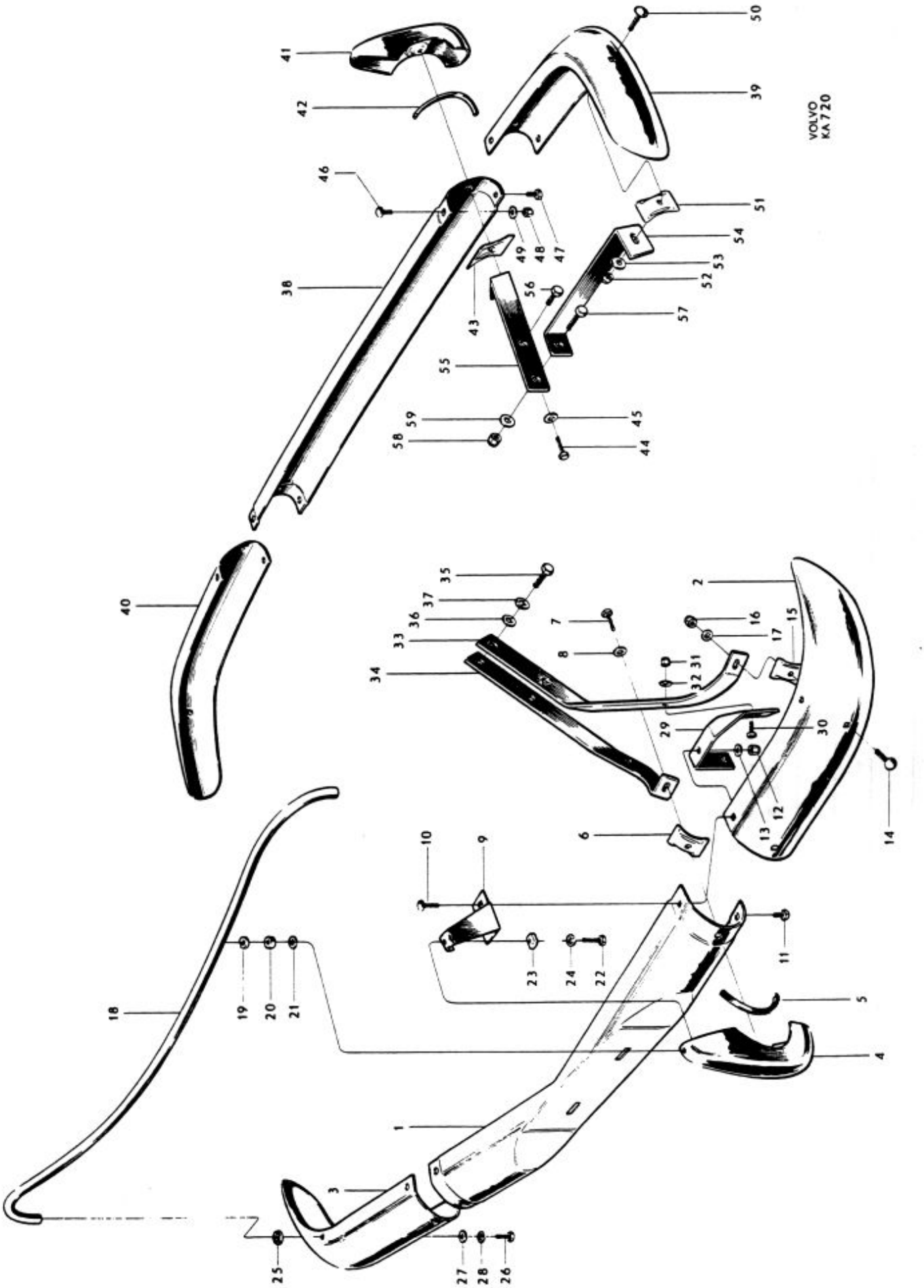
VOLVO
KA720

P 120

Mattor, tröskelplåtar, bagagerumsbeklädnad

Mats, sill plates, luggage compartment and upholstery

Pos Fig.	Antal Qty. Vst. LHD	Antal Qty. Hst. RHD	Benämning	Description	Det. nr Part No.	Anmärkning Notes
1	1		Matta	Mat	657172-3	1)
	1		Matta	Mat	659697-7	2)
		1	Matta	Mat	657173-1	1)
		1	Matta	Mat	659698-5	2)
2	7	7	Fäste	Anchorage	95695-3	3)
	7	7	Gummipropp	Rubber plug	657905-6	4)
3	1		Matta, främre, V, kmpl.	Mat, forward, L, cpl.	660125-6	5) ~~660123~~
		1	Matta, främre, V, kmpl.	Mat, forward, L, cpl.	660125-6	5)
	1		Matta, främre, H, kmpl.	Mat, forward, R, cpl.	660124-9	5)
		1	Matta, främre, H, kmpl.	Mat, forward, R, cpl.	660124-9	5) ~~660126~~
4	10	10	. Knapp	. Button	94944-6	
5	10	10	. Hållare	. Retainer	94945-3	
6	6	6	Skruv, främre och yttre	Screw, forward and outer	94942-0	5)
7	4	4	Skruv, bakre	Screw, rear	96556-6	5)
8	1	1	Matta, kmpl.	Mat, cpl.	660122-3	5)
9	8	8	. Knapp	. Button	94944-6	
10	8	8	. Hållare	. Retainer	94945-3	
11	8	8	Skruv	Screw	96556-6	5)
	1		Matta, kmpl.	Mat, cpl.	660127-2	6)
	1		Matta, kmpl.	Mat, cpl.	658438-7	7)
		1	Matta, kmpl.	Mat, cpl.	661028-1	6)
		1	Matta, kmpl.	Mat, cpl.	658439-5	7)
	1	1	Matta, kmpl.	Mat, cpl.	662404-3	8,9)
	2	2	. Knapp	. Button	94944-6	
	2	2	. Hållare	. Retainer	94945-3	
	2	2	Skruv	Screw	94942-0	~~92943~~
	1	1	Gummipropp i främre tunnel	Rubber plug in forward tunnel	662594-1	
12	1	1	Gummikåpa	Rubber casing	659493-1	10)
	1	1	Gummikåpa	Rubber casing	659701-7	11)
13	1		Matta, bakre	Mat, rear	660120-7	12)
	1		Matta, bakre	Mat, rear	659489-9	7)
	1		Matta, bakre	Mat, rear	662405-0	8)
		1	Matta, bakre	Mat, rear	660121-5	12)
		1	Matta, bakre	Mat, rear	662405-0	9,13)

1. T.o.m. chassi nr 13345.
2. Fr.o.m. chassi nr 13346.
3. T.o.m. chassi nr 20999.
4. Fr.o.m. chassi nr 21000.
5. T.o.m. chassi nr 24999. Alt.1. (för vagnar med delad främre matta).
6. T.o.m. chassi nr 24999. Alt.2. (för vagnar med hel främre matta).
7. Chassi nr 25000-54399.
8. Fr.o.m. chassi nr 54400.
9. Levereras ohålad.
10. T.o.m. chassi nr 54399.
11. För vagnar med golvväxel fr.o.m. chassi nr 54400.
12. T.o.m. chassi nr 24999.
13. Fr.o.m. chassi nr 25000.

1. Up to chassis No. 13345.
2. W.e.f. chassis No. 13346.
3. Up to chassis No. 20999.
4. W.e.f. chassis No. 21000.
5. Up to chassis No. 24999. Alt.1. (For chassis with divided front mats).
6. Up to chassis No. 24999. Alt.2. (For chassis with one-piece front mats).
7. Chassis Nos. 25000-54399.
8. W.e.f. chassis No. 54400.
9. Supplied uncut.
10. Up to chassis No. 54399.
11. For chassis with floor shift.
12. Up to chassis No. 24999.
13. W.e.f. chassis No. 25000.

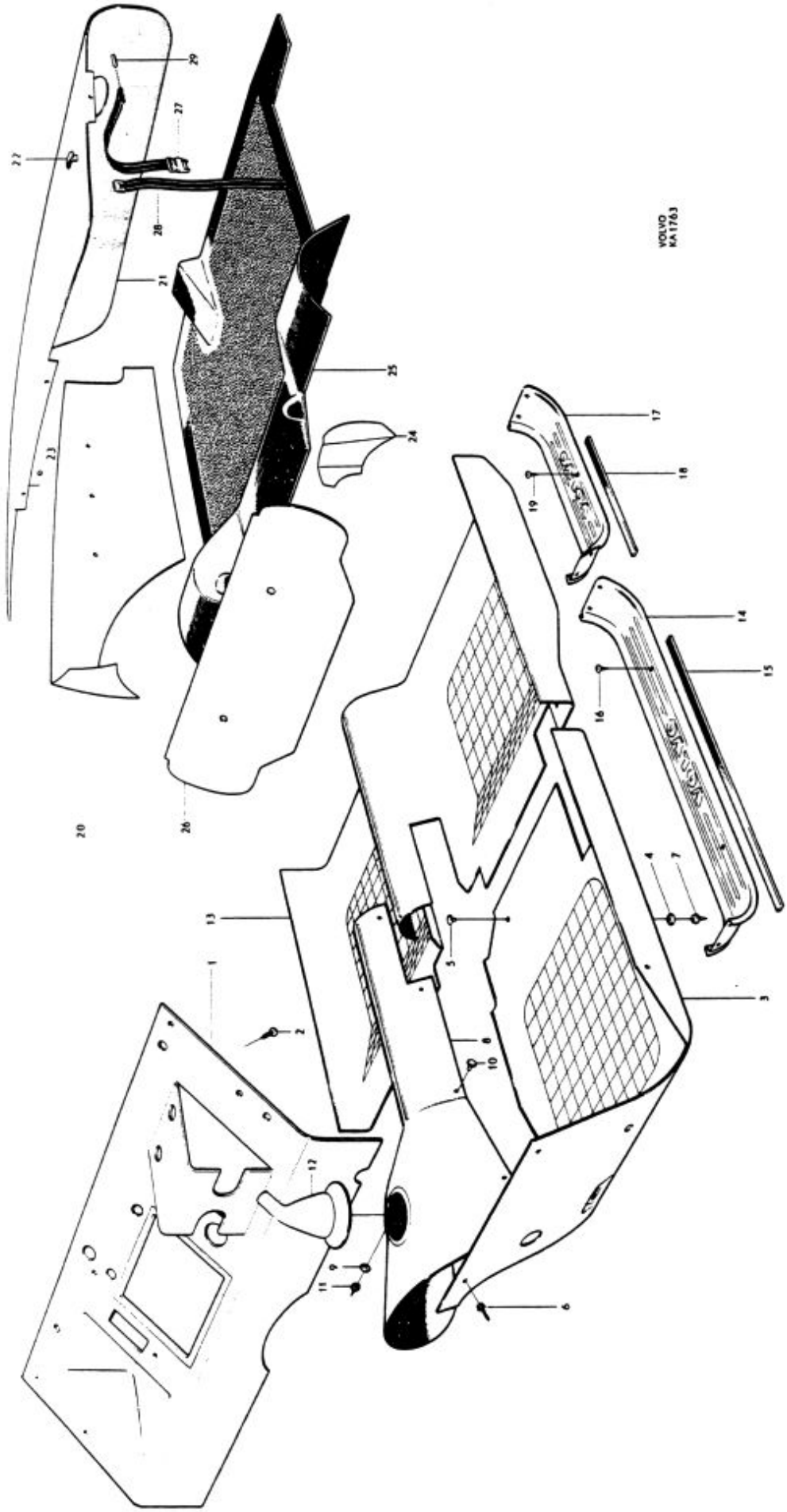
VOLVO
KA1763

P 120

Mattor, tröskelplåtar, baggagerumsbeklädnad

Mats, sill plates, luggage compartment and upholstery

Pos Fig.	Antal Qty.	Benämning	Description	Det. nr Part No.	Anmärkning Notes
	4	Gummiplugg	Rubber plug	94081	
	1	Gummiplug i tunnel	Rubber plug in tunnel	661415	1) alt.
	1	Skyddshylsa för fästskruv på tunnel	Protector sleeve for anchorage screw on tunnel	663019	1)
	2	Gummiplugg i bottensvällare	Rubber plug for bottom rail	661414	1)
	4	Gummiplugg i bakre golv	Rubber plug in rear floor	666629	1)
14	1	Tröskelplåt, främre, V	Sill plate, forward, L	653990	
	1	Tröskelplåt, främre, H	Sill plate, forward, R	653991	
15	2	Tätningslist	Seal strip	659969	
16	12	Skruv	Screw	14939	
17	1	Tröskelplåt, bakre, V	Sill plate, rear, L	654061	
	1	Tröskelplåt, bakre, H	Sill plate, rear, R	654062	
18	2	Tätningslist	Seal strip	659970	
19	10	Skruv	Screw	14939	
20	1	Panel	Panel	659497	
21	1	Panel	Panel	655231	2)
	1	Panel	Panel	660442	3)
22	2	Fäste	Anchorage	654996	4)
23	4	Skruv	Screw	190071	5)
24	1	Panel, V	Panel, L	662093	
	1	Panel, H	Panel, R		6)
25	1	Matta	Mat	660677	~~658001~~
26	1	Panel	Panel	659519	7)
	1	Gummipropp, bakre i sitsresare	Rubber plug, in rear of seat support	657905	
27	1	Rem, övre	Strap, upper	654691	
28	1	Rem, undre	Strap, lower	654692	
29	1	Låspinne	Lock pin	655219	

1. För vagnar utan säkerhetsbälte.
2. T.o.m. chassi nr 20999.
3. Fr.o.m. chassi nr 21000.
4. T.o.m. chassi nr 54453.
5. Fr.o.m. chassi nr 54454.
6. Ingår numera i detalj 659497. Se pos. 20.
7. T.o.m. chassi nr 40166 utom nr 39983–40115, 40118–40150, 40156–40164.

1. For cars not fitted with safety belts.
2. Up to chassis No. 20999.
3. W.e.f. chassis No. 21000.
4. Up to chassis No. 54453.
5. W.e.f. chassis No. 54454.
6. Included in part No. 659497. See fig. 20.
7. Up to chassis No. 40166 except Nos. 39983–40115, 40118–40150, 40156–40164.

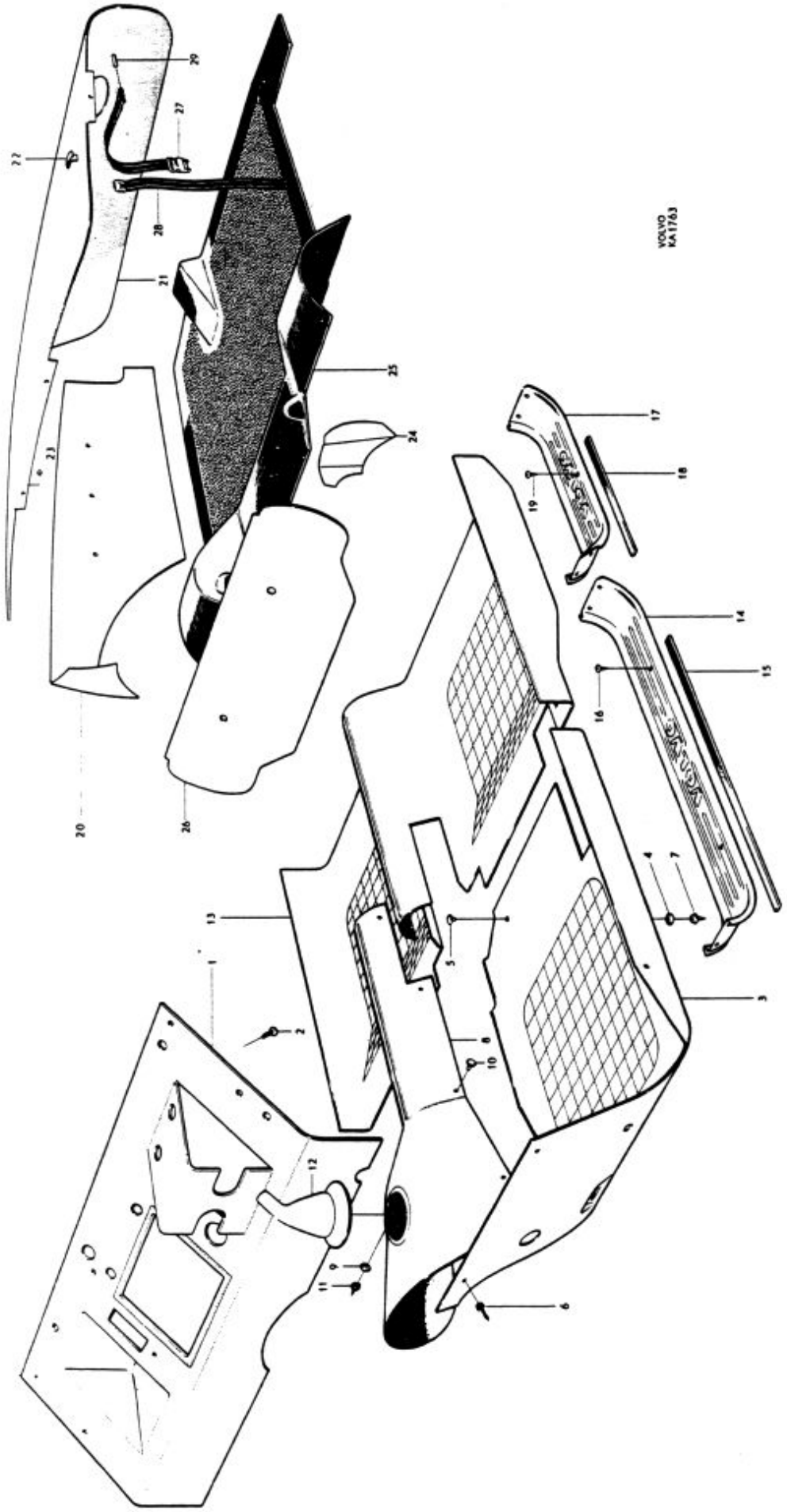
VOLVO
KA1763

P 120

Innerklädsel, armstöd på dörrar — Internal upholstery, armrests on doors

Pos Fig.	Antal Qty. Klädselkombination Upholstery combination 106	107	108	109	110	111	112	Benämning	Description	Det. nr Part No.	Anmärkning Notes
	x							Gråblått tyg och benvit vävplast. Chassinummerplåten stämplad 6-106	Gray-blue textile and ivory plastic-textile. Chassis number plate stamped 6-106		
		x						Rött tyg och benvit vävplast. Chassinummerplåten stämplad 7-107	Red textile and ivory plastic-textile. Chassis number plate stamped 7-107		
			x					Grått tyg, benvit och svart vävplast. Chassinummerplåten stämplad 8-108	Gray textile, ivory and black plastic-textile. Chassis number plate stamped 8-108		
				x				Nävervit, röd och svart vävplast. Chassinummerplåten stämplad 9-109	Light-gray, red and black plastic-textile. Chassis number plate stamped 9-109		
					x			Gråblått tyg och beige vävplast. Chassinummerplåten stämplad 12-110	Gray-blue textile and beige plastic-textile. Chassis number plate stamped 12-110		
						x		Grått tyg, beige och svart vävplast. Chassinummerplåten stämplad 13-111	Gray textile, beige and black plastic-textile. Chassis number plate stamped 13-111		
							x	Grått tyg, beige och svart vävplast. Chassinummerplåten stämplad 14-112	Gray textile, beige and black plastic-textile. Chassis number plate stamped 14-112		
1	1	1	1		1	1	1	Innertak	Headlining	98391	1,2)
				1				Innertak	Headlining	97994	1,3)
	1	1	1	1	1	1	1	Innertak, plast	Headlining, plastic	98747	4) } alt.
	1	1	1	1	1	1	1	Innertak, tyg	Headlining, textile	98569	4) } alt.
2	1	1	1		1	1	1	Taksprygel nr 1	Roof bow No. 1	654199	
				1				Taksprygel nr 1	Roof bow No. 1	658253	
	1	1	1		1	1	1	Taksprygel nr 2	Roof bow No. 2	654200	
				1				Taksprygel nr 2	Roof bow No. 2	658254	
	1	1	1		1	1	1	Taksprygel nr 3	Roof bow No. 3	654201	
				1				Taksprygel nr 3	Roof bow No. 3	658255	
	1	1	1		1	1	1	Taksprygel nr 4	Roof bow No. 4	654202	
				1				Taksprygel nr 4	Roof bow No. 4	658256	
	1	1	1		1	1	1	Taksprygel nr 5	Roof bow No. 5	654203	
				1				Taksprygel nr 5	Roof bow No. 5	658257	
3	10	10	10		10	10	10	Skyddshylsa	Protector sleeve	654505	
				erf				Skyddslang	Protector cover	185501	
4	2	2	2		2	2	2	Klamma	Clamp	951188	
				2				Klamma	Clamp	951189	
5	2	2	2	2	2	2	2	Skruv	Screw	955127	
6	1	1	1	1	1	1	1	Käderband, V	Strip, L	97975	5)
				1	1		1	Käderband, V	Strip, L	98353	6)
				1	1		1	Käderband, V	Strip, L	99459	7)
	1	1	1	1	1	1	1	Käderband, H	Strip, R	97976	5)
				1	1		1	Käderband, H	Strip, R	98354	6)
				1	1		1	Käderband, H	Strip, R	99460	7)

1. T.o.m. chassi nr 40166 utom nr 39983-40115, 40118-40150, 40156-40164.
2. Ersättes av innertak nr 98569 samt detaljer med notsiffra 1 på sidan 24.
3. Ersättes av innertak nr 98747, klädsel under bakfönster nr 98748 samt detaljer med notsiffra 1 på sidan 24.
4. Fr.o.m. chassi nr 40167 samt nr 39983-40115, 40118-40150, 40156-40164.
5. Tidigare utförande, ljusgrått.
6. Mellanutförande, beige.
7. Senare utförande, svart.

1. Up to chassis No. 40166 except Nos. 39983-40115, 40118-40150, 40156-40164.
2. Replaced by headlining 98569 and part with note 1 on page 24.
3. Replaced by headlining 98747, rear shelf upholstery 98748 and parts with footnote 1 on page 24.
4. W.e.f. chassis No. 40167 and Nos. 39983-40115, 40118-40150, 40156-40164.
5. Early prod., light-gray.
6. Intermediary prod., beige.
7. Late prod., black.

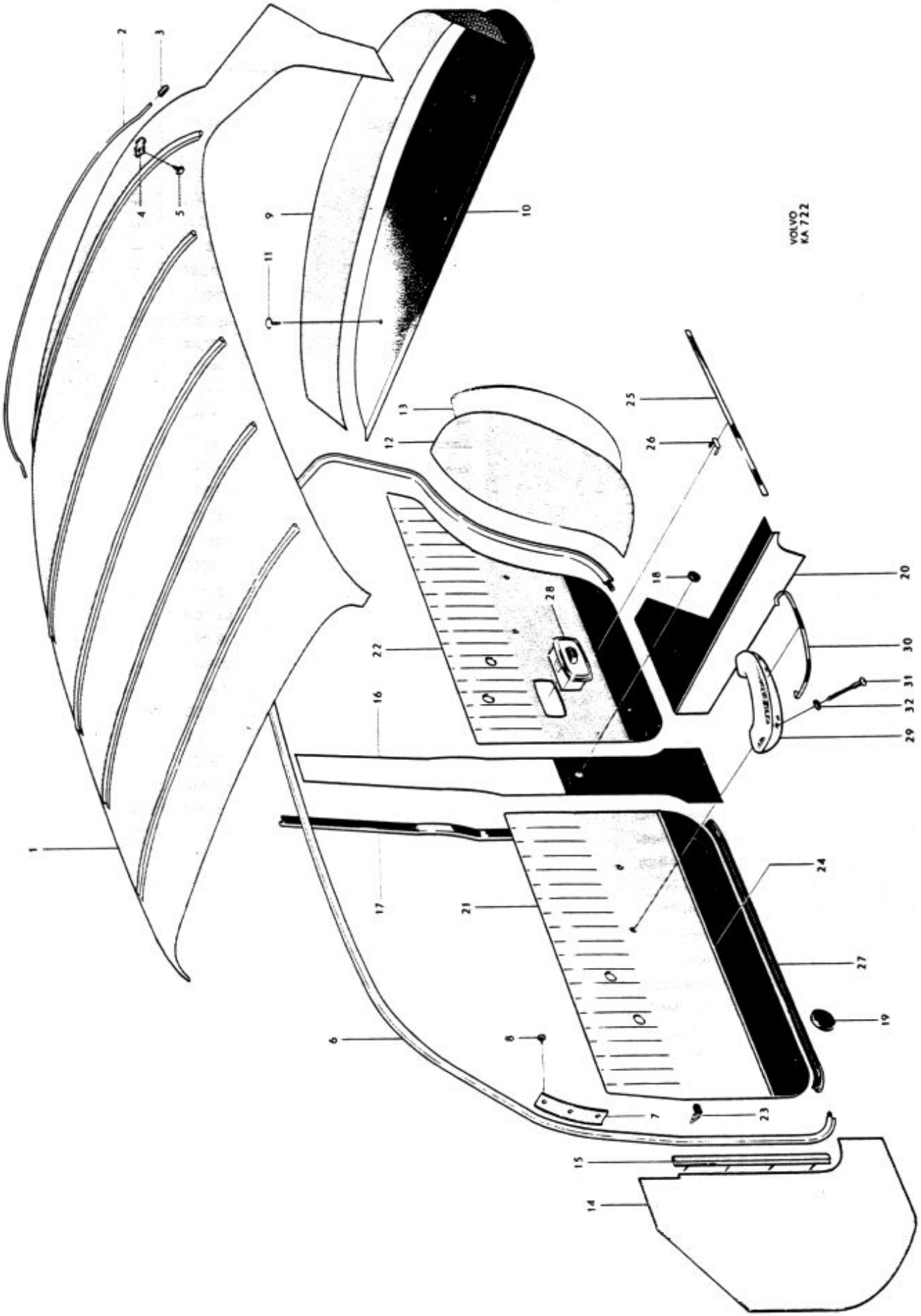
VOLVO
KA 722

P 120

Innerklädsel, armstöd på dörrar — Internal upholstery, armrests on doors

Pos Fig.	Antal Qty. Klädselkombination Upholstery combination 106	107	108	109	110	111	112	Benämning	Description	Det. nr Part No.	Anmärkning Notes
7	1	1	1	1	1	1	1	Täckplåt, V	Cover plate, L	654300	
	1	1	1	1	1	1	1	Täckplåt, H	Cover plate, R	654301	
8								Skruv	Screw		1)
9	1	1	1			1		Klädsel	Upholstery	98112	
				1				Klädsel	Upholstery	98002	2)
				1				Klädsel	Upholstery	98748	3)
					1		1	Klädsel	Upholstery	98112	4)
					1		1	Klädsel	Upholstery	98547	5)
10	1	1	1	1	1	1	1	Klädsel	Upholstery	98111	
11	2	2	2	2	2	2	2	Fäste	Anchorage	657217	6)
12	1				1			Klädsel, V	Upholstery, L	97348	
		1						Klädsel, V	Upholstery, L	97372	
			1			1		Klädsel, V	Upholstery, L	97396	
				1				Klädsel, V	Upholstery, L	97999	
							1	Klädsel, V	Upholstery, L	98279	
	1				1			Klädsel, H	Upholstery, R	97349	
		1						Klädsel, H	Upholstery, R	97373	
			1			1		Klädsel, H	Upholstery, R	97397	
				1				Klädsel, H	Upholstery, R	98000	
							1	Klädsel, H	Upholstery, R	98280	
13	2	2	2	2	2	2	2	Isoleringsmatta	Insulating matting	655491	
14	1	1	1	1	1	1	1	Torpedpanel, V	Cowl panel, L	659508	
	1	1	1	1	1	1	1	Torpedpanel, H	Cowl panel, R	659507	
15	1	1	1	1	1	1	1	Fästlist, V	Anchorage strip, L	654542	
	1	1	1	1	1	1	1	Fästlist, H	Anchorage strip, R	654543	
16	2	2	2					Klädsel	Upholstery	97350	
				2				Klädsel	Upholstery	98001	
					2	2	2	Klädsel	Upholstery	98108	
17	4	4	4	4	4	4	4	Tätningslist	Seal strip	654269	
18	2	2	2	2	2	2	2	Gummiplugg	Rubber plug	653940	6)
	2	2	2	2	2	2	2	Gummiplugg	Rubber plug	662054	7)
19	6	6	6	6	6	6	6	Gummiplugg	Rubber plug	659430	
20	1	1	1		1	1	1	Panel, V	Panel, L	98292	
				1				Panel, V	Panel, L	98290	
	1	1	1		1	1	1	Panel, H	Panel, R	98293	
				1				Panel, H	Panel, R	98291	
21	1							Dörrpanel, främre, V, kmpl.	Door panel, forward, L, cpl.	97967	
		1						Dörrpanel, främre, V, kmpl.	Door panel, forward, L, cpl.	97360	
			1					Dörrpanel, främre, V, kmpl.	Door panel, forward, L, cpl.	97969	
				1				Dörrpanel, främre, V, kmpl.	Door panel, forward, L, cpl.	98551	
					1			Dörrpanel, främre, V, kmpl.	Door panel, forward, L, cpl.	98555	
						1		Dörrpanel, främre, V, kmpl.	Door panel, forward, L, cpl.	98124	
							1	Dörrpanel, främre, V, kmpl.	Door panel, forward, L, cpl.	98559	
	1							Dörrpanel, främre, H, kmpl.	Door panel, forward, R, cpl.	97968	
		1						Dörrpanel, främre, H, kmpl.	Door panel, forward, R, cpl.	97361	
			1					Dörrpanel, främre, H, kmpl.	Door panel, forward, R, cpl.	97970	

1. Se sida 14 pos. 27.
2. T.o.m. chassi nr 40166 utom nr 39983–40115, 40118–40150, 40156–40164.
3. Fr.o.m. chassi nr 40167 samt nr 39983–40115, 40118–40150, 40156–40164.
4. Tidigare utförande, slätt tyg.
5. Senare utförande, mönstrat tyg.
6. T.o.m. chassi nr 54399.
7. Fr.o.m. chassi nr 54400.

1. See page 14 fig. 27.
2. Up to chassis No. 40166 except Nos. 39983–40115, 40118–40150, 40156–40164.
3. W.e.f. chassis No. 40167 and Nos. 39983–40115, 40118–40150, 40156–40164.
4. Early prod., unpatterned.
5. Late prod., patterned material.
6. Up to chassis No. 54399.
7. W.e.f. chassis No. 54400.

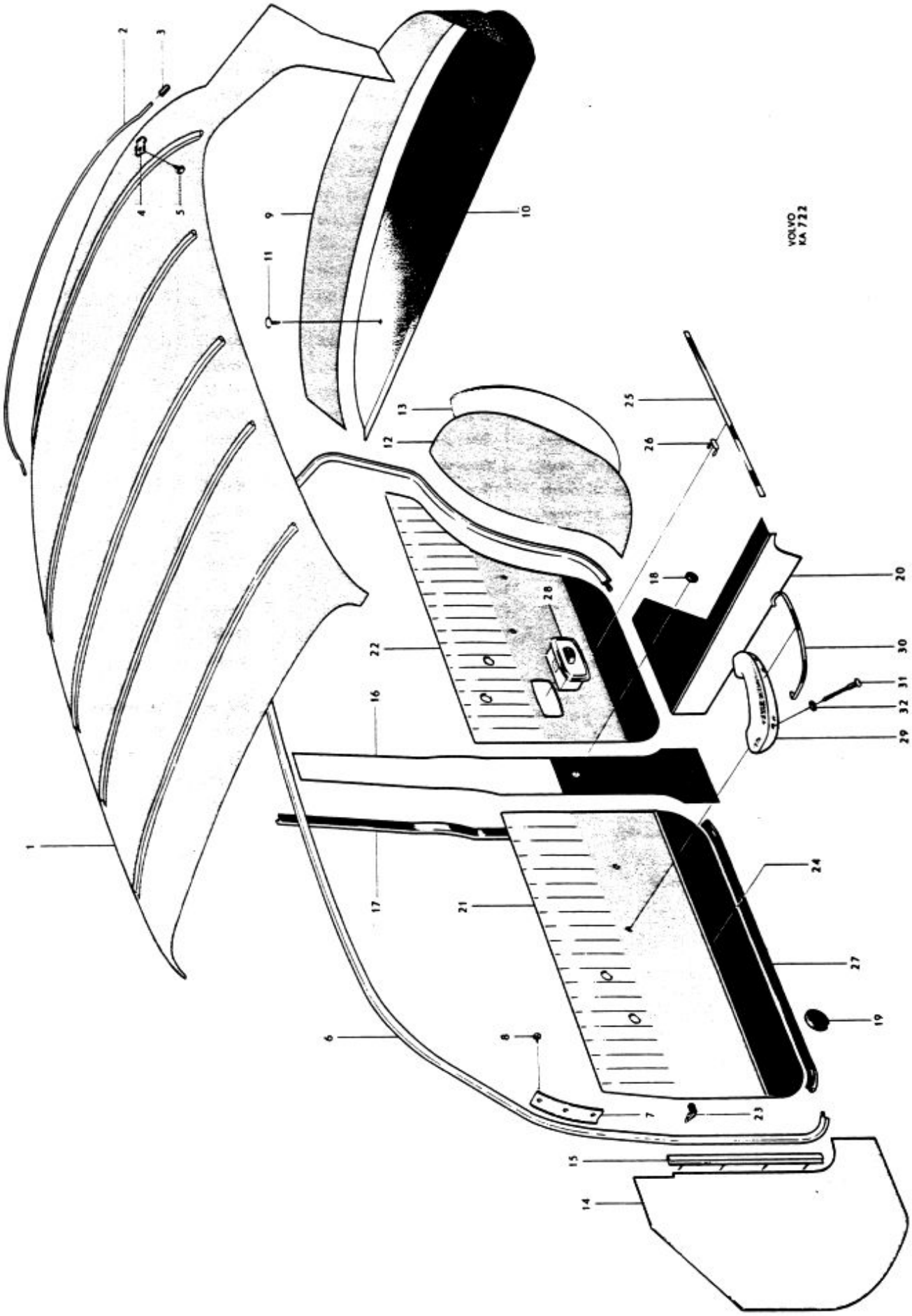
VOLVO
KA 722

P 120

Innerklädsel, armstöd på dörrar — Internal upholstery, armrests on doors

Pos Fig.	Antal Qty. Klädselkombination Upholstery combination 106	107	108	109	110	111	112	Benämning	Description	Det. nr Part No.	Anmärkning Notes
				1				Dörrpanel, främre, H, kmpl.	Door panel, forward, R, cpl.	98552	
					1			Dörrpanel, främre, H, kmpl.	Door panel, forward, R, cpl.	98556	
						1		Dörrpanel, främre, H, kmpl.	Door panel, forward, R, cpl.	98125	
							1	Dörrpanel, främre, H, kmpl.	Door panel, forward, R, cpl.	98560	
22	1							Dörrpanel, bakre, V, kmpl.	Door panel, rear, L, cpl.	97971	
		1						Dörrpanel, bakre, V, kmpl.	Door panel, rear, L, cpl.	97366	
			1					Dörrpanel, bakre, V, kmpl.	Door panel, rear, L, cpl.	97973	
				1				Dörrpanel, bakre, V, kmpl.	Door panel, rear, L, cpl.	98553	
					1			Dörrpanel, bakre, V, kmpl.	Door panel, rear, L, cpl.	98557	
						1		Dörrpanel, bakre, V, kmpl.	Door panel, rear, L, cpl.	98126	
							1	Dörrpanel, bakre, V, kmpl.	Door panel, rear, L, cpl.	98561	
	1							Dörrpanel, bakre, H, kmpl.	Door panel, rear, R, cpl.	97972	
		1						Dörrpanel, bakre, H, kmpl.	Door panel, rear, R, cpl.	97367	
			1					Dörrpanel, bakre, H, kmpl.	Door panel, rear, R, cpl.	97974	
				1				Dörrpanel, bakre, H, kmpl.	Door panel, rear, R, cpl.	98554	
					1			Dörrpanel, bakre, H, kmpl.	Door panel, rear, R, cpl.	98558	
						1		Dörrpanel, bakre, H, kmpl.	Door panel, rear, R, cpl.	98127	
							1	Dörrpanel, bakre, H, kmpl.	Door panel, rear, R, cpl.	98562	
23	62	62	62	62	62	62	62	. Fäste	. Anchorage	95290	
24	2	2	2	2	2	2	2	. Prydnadslist, främre	. Moulding, forward	655261	
25	2	2	2	2	2	2	2	. Prydnadslist, bakre	. Moulding, rear	655262	
26	14	14	14	14	14	14	14	. Fäste	. Anchorage	94890	
27				2	2		2	. Tätningslist, främre	. Seal strip, forward	656181	
				2	2		2	. Tätningslist, bakre	. Seal strip, rear	656375	
28								Askkopp	Ashtray		1)
29	2	2	2	2	2	2	2	Armstöd, V	Armrest, L	661396	2) ~~663394~~
	2	2	2	2	2	2	2	Armstöd, V	Armrest, L	662336	3)
	2	2	2	2	2	2	2	Armstöd, H	Armrest, R	661397	2) ~~653395~~
	2	2	2	2	2	2	2	Armstöd, H	Armrest, R	662337	3)
30	2	2	2	2	2	2	2	Prydnadslist, V	Moulding, L	658981	4)
	2	2	2	2	2	2	2	Prydnadslist, H	Moulding, R	658982	4)
31	8	8	8	8	8	8	8	Skruv	Screw	190029	
32	8	8	8	8	8	8	8	Fiberbricka	Fiber washer	659923	

1. Se sida 54.
2. T.o.m. chassi nr 42733.
3. Fr.o.m. chassi nr 42734.
4. T.o.m. chassi 39965.

1. See page 54.
2. Up to chassis No. 42733.
3. W.e.f. chassis No. 42734.
4. Up to chassis No. 39965.

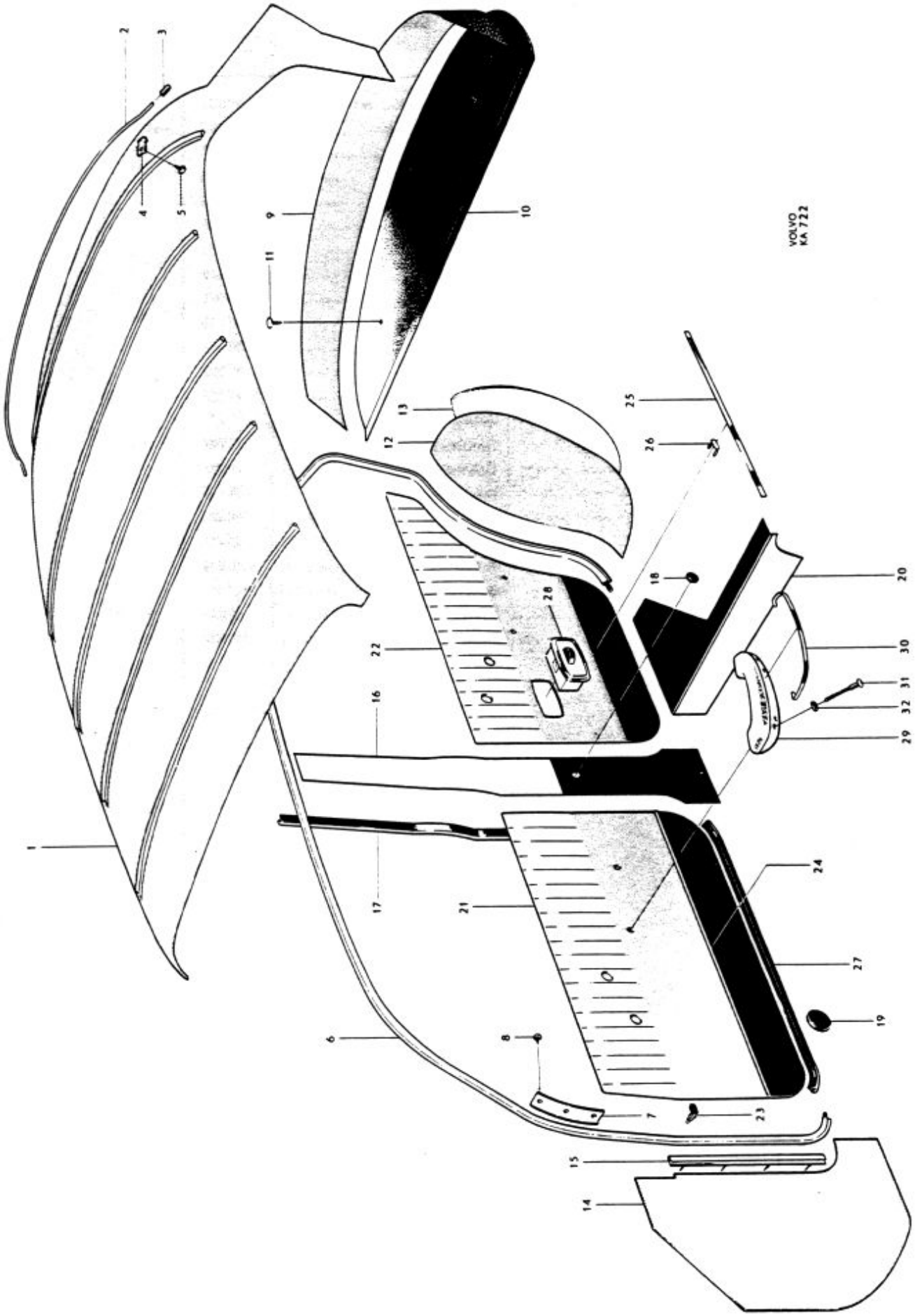
VOLVO KA 722

P 120

Framstolar, baksäte — Front seats, rear seats

Pos Fig.	Antal Qty. Klädselkombination Upholstery combination 106	107	108	109	110	111	112	Benämning	Description	Det. nr Part No.	Anmärkning Notes
	2	2	2	2	2	2	2	Framstol, kmpl. utan klädsel	Front seat, cpl., less upholstery	98533	
1	2	2	2	2	2	2	2	. Resårhus	. Spring housing	660868	~~655296~~
2	2	2	2	2	2	2	2	. Dyna	. Cushion	657799	
3	2	2	2	2	2	2	2	. Resårhus	. Spring housing	658026	
4	2							Klädsel	Upholstery	97330	
		2						Klädsel	Upholstery	97354	
			2					Klädsel	Upholstery	97378	
				2				Klädsel	Upholstery	97986	
					2			Klädsel	Upholstery	98096	
						2		Klädsel	Upholstery	98118	
							2	Klädsel	Upholstery	98269	
5	2							Klädsel	Upholstery	97331	
		2						Klädsel	Upholstery	97355	
			2					Klädsel	Upholstery	97379	
				2				Klädsel	Upholstery	97987	
					2			Klädsel	Upholstery	98097	
						2		Klädsel	Upholstery	98119	
							2	Klädsel	Upholstery	98270	
6	2	2	2	2	2	2	2	Plädhållare	Blanket retainer	655215	
7	2	2	2	2	2	2	2	Fäste, V	Anchorage, L	655216	
	2	2	2	2	2	2	2	Fäste, H	Anchorage, R	655217	
8	4	4	4	4	4	4	4	Skruv	Screw	950024	l = 7/8"
	4	4	4	4	4	4	4	Skruv	Screw	950232	l = 1 1/4"

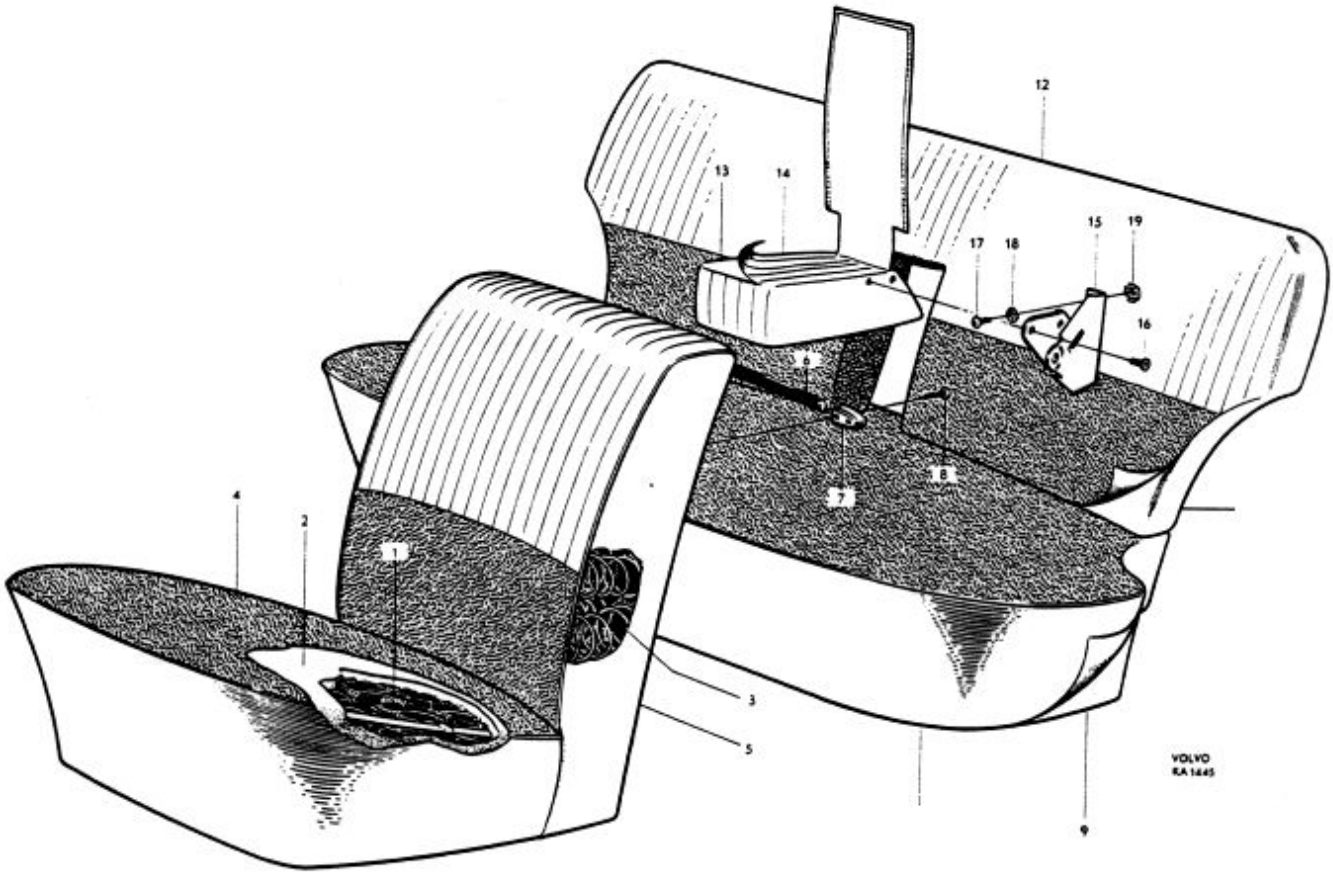
12
13
14
15
19
17
18
16
6
7
8
4
2
1
3
5
9
VOLVO
RA 1445

P 120

Framstolar, baksäte — Front seats, rear seats

Pos Fig.	Antal Qty. Klädselkombination Upholstery combination 106	107	108	109	110	111	112	Benämning	Description	Det.nr Part No.	Anmärkning Notes
9	1	1	1	1	1	1	1	Dyna, utan klädsel	Cushion, less upholstery	98697	~~97244~~
10	1							Klädsel	Upholstery	97333	
		1						Klädsel	Upholstery	97358	
			1					Klädsel	Upholstery	97382	
				1				Klädsel	Upholstery	97992	
					1			Klädsel	Upholstery	98100	
						1		Klädsel	Upholstery	98122	
							1	Klädsel	Upholstery	98273	
11	1	1	1		1	1	1	Ryggdyna, utan klädsel	Squab, less upholstery	97245	
				1				Ryggdyna, utan klädsel	Squab, less upholstery	97989	
12	1							Klädsel	Upholstery	97335	
		1						Klädsel	Upholstery	97359	
			1					Klädsel	Upholstery	97383	
				1				Klädsel	Upholstery	97993	
					1			Klädsel	Upholstery	98101	
						1		Klädsel	Upholstery	98123	
							1	Klädsel	Upholstery	98274	
13	1	1	1		1	1	1	Armstöd, utan klädsel	Armrest, less upholstery	97267	
14	1							Klädsel	Upholstery	97351	
		1						Klädsel	Upholstery	97375	
			1					Klädsel	Upholstery	97398	
					1			Klädsel	Upholstery	98116	
						1		Klädsel	Upholstery	98132	
							1	Klädsel	Upholstery	98283	
15	1	1	1		1	1	1	Gångjärn, V	Hinge, L	654722	
	1	1	1		1	1	1	Gångjärn, H	Hinge, R	654723	
16	4	4	4		4	4	4	Skruv	Screw	950144	
17	4	4	4		4	4	4	Skruv	Screw	950045	
18	4	4	4		4	4	4	Fjäderbricka	Spring washer	906988	
19	4	4	4		4	4	4	Mutter	Nut	150188	

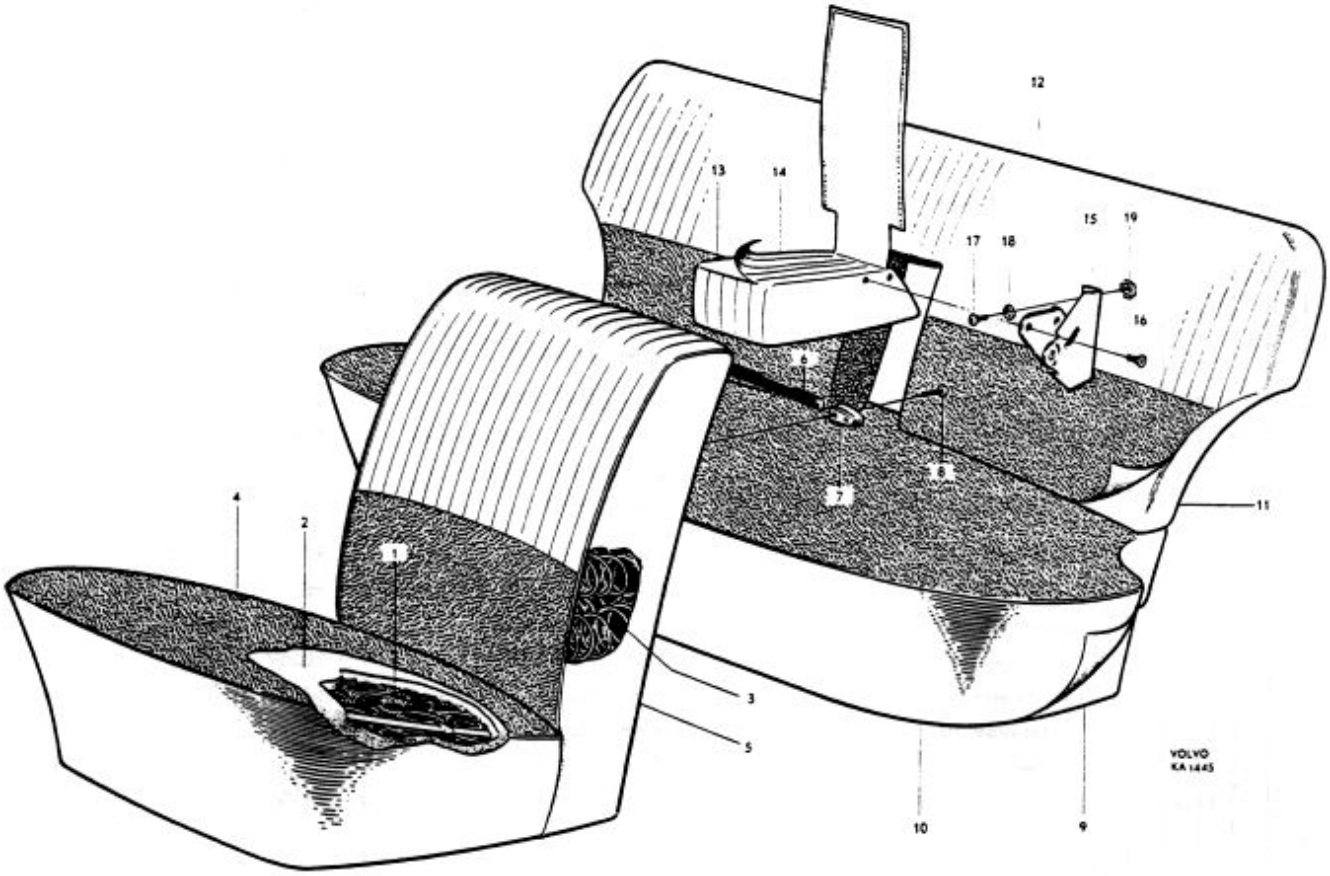
12
13
14
15
19
17
18
16
6
7
8
11
4
2
1
3
5
10
9
VOLVO
KA 1445

P 120

Innerklädsel, armstöd på dörrar — Interior upholstery, armrests on doors

Pos Fig.	Antal Qty. 113	114	115	116	117	118	Benämning	Description	Det. nr Part No.	Anmärkning Notes
	x						Läder, rött	Leather, red	99426	
							Vävplast, röd	Plastic-textile, red	99424	
							Chassinummerplåten	Chassis number plate		
							stämplad 15-113	stamped 15-113		
		x					Tyg, turkosblått	Material, turquoise	99209	
							Vävplast, beige	Plastic-textile, beige	99402	
							Chassinummerplåten	Chassis number plate		
							stämplad 18-114	stamped 18-114		
			x				Vävplast, röd	Plastic-textile, red	99407	
							Vävplast, beige	Plastic-textile, beige	99162	
							Chassinummerplåten	Chassis number plate		
							stämplad 17-115	stamped 17-115		
				x			Vävplast, turkosblå	Plastic-textile, turquoise	99447	
							Vävplast, beige	Plastic-textile, beige	99162	
							Chassinummerplåten	Chassis number plate		
							stämplad 16-116	stamped 16-116		
					x		Vävplast, ljusbrun	Plastic-textile, light-brown	99477	
							Chassinummerplåten	Chassis number plate		
							stämplad 117-20	stamped 117-20		
						x	Vävplast, beige	Plastic-textile, beige	99162	
							Vävplast, gråbeige	Plastic-textile, gray-beige	99475	
							Chassinummerplåten	Chassis number plate		
							stämplad 118-19	stamped 118-19		
1	1						Innertak	Headlining	97994	1, 2)
		1	1	1			Innertak	Headlining	98391	1, 3)
	1	1	1	1	1	1	Innertak, plast	Headlining, plastic	98747	4) } alt.
	1	1	1	1	1	1	Innertak, tyg	Headlining, textile	98569	4) } alt.
2	1						Taksprygel nr 1	Roof bow No. 1	658253	
		1	1	1	1	1	Taksprygel nr 1	Roof bow No. 1	654199	
	1						Taksprygel nr 2	Roof bow No. 2	658254	
		1	1	1	1	1	Taksprygel nr 2	Roof bow No. 2	654200	

1. T.o.m. chassi nr 40166 utom nr 39983–40115, 40118–40150, 40156–40164.
2. Ersättes av innertak nr 98747, klädsel under bakfönster nr 98748 samt detaljer med notsiffra 1 på sidan 24.
3. Ersättes av innertak nr 98569 samt detaljer med notsiffra 1 på sidan 24.
4. Fr.o.m. chassi nr 40167 samt nr 39983–40115, 40118–40150, 40156–40164.

1. Up to chassis No. 40166 except Nos. 39983–40115, 40118–40150, 40156–40164.
2. Replaced by headlining 98747, rear shelf upholstery 98748 and parts with note 1 on page 24.
3. Replaced by headlining 98569 and component with footnote 1 on page 24.
4. W.e.f. chassis No. 40167 and Nos. 39983–40115, 40118–40150, 40156–40164.

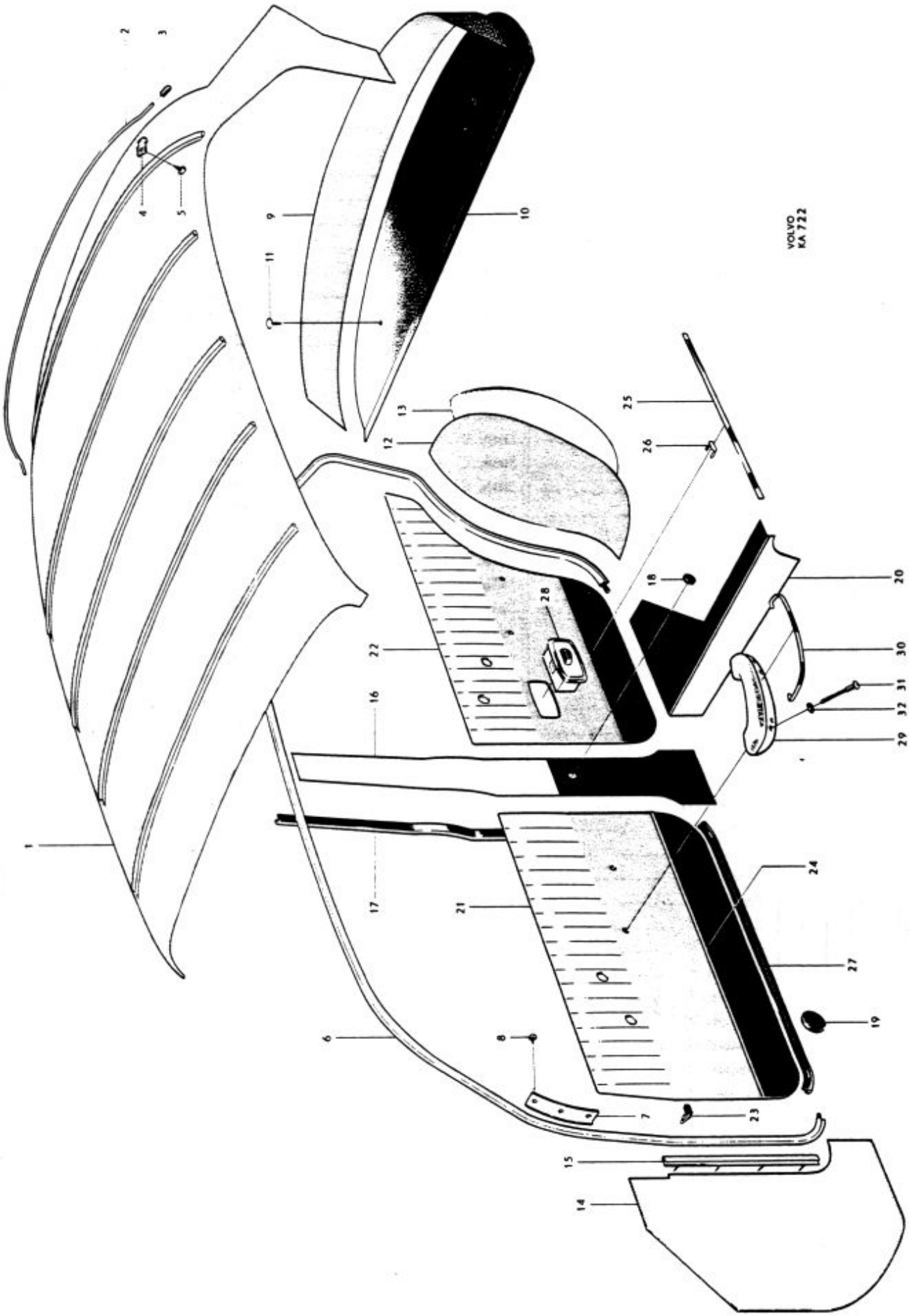
VOLVO KA 722

P 120

Innerklädsel, armstöd på dörrar — Interior upholstery, Armrest on doors

Pos Fig.	Antal Qty. 113	114	115	116	117	118	Benämning	Description	Det. nr Part No.	Anmärkning Notes
	1						Taksprygel nr 3	Roof bow No. 3	658255	
		1	1	1	1	1	Taksprygel nr 3	Roof bow No. 3	654201	
	1						Taksprygel nr 4	Roof bow No. 4	658256	
		1	1	1	1	1	Taksprygel nr 4	Roof bow No. 4	654202	
	1						Taksprygel nr 5	Roof bow No. 5	658257	
		1	1	1	1	1	Taksprygel nr 5	Roof bow No. 5	654203	
3	erf						Skyddsslang	Protector cover	185501	
		10	10	10	10	10	Skyddshylsa	Protector sleeve	654505	
4	2						Klamma	Clamp	951189	
		2	2	2	2	2	Klamma	Clamp	951188	
5	2	2	2	2	2	2	Skruv	Screw	955127	
6	1	1					Käderband, V	Strip, L	97975	1)
	1	1					Käderband, V	Strip, L	99459	2)
			1	1			Käderband, V	Strip, L	98003	3)
			1	1			Käderband, V	Strip, L	99459	4)
					1		Käderband, V	Strip, L	98946	
						1	Käderband, V	Strip, L	99459	
	1	1					Käderband, H	Strip, R	97976	1)
	1	1					Käderband, H	Strip, R	99460	2)
			1	1			Käderband, H	Strip, R	98004	3)
			1	1			Käderband, H	Strip, R	99460	4)
					1		Käderband, H	Strip, R	98947	
						1	Käderband, H	Strip, R	99460	
7	1	1	1	1	1	1	Täckplåt, V	Cover plate, L	654300	
	1	1	1	1	1	1	Täckplåt, H	Cover plate, R	654301	
8							Skruv	Screw		Se sida 14. See page 14.
9	1						Klädsel	Upholstery	98002	5)
	1						Klädsel	Upholstery	98748	6)
	1	1	1	1			Klädsel	Upholstery	98547	
					1	1	Klädsel, tyg	Upholstery, textile	98547	alt. 1
					1	1	Klädsel, plast	Upholstery, plastic	690197	alt. 2
10	1	1	1	1			Klädsel	Upholstery	98111	
					1	1	Klädsel	Upholstery	663272	
11	2	2	2	2	2	2	Fäste	Anchorage	657217	7)
12	1						Klädsel, V	Upholstery, L	98523	
		1					Klädsel, V	Upholstery, L	98545	
			1				Klädsel, V	Upholstery, L	98589	
				1			Klädsel, V	Upholstery, L	98603	
						1	Klädsel, V	Upholstery, L	98734	
	1						Klädsel, H	Upholstery, R	98524	
		1					Klädsel, H	Upholstery, R	98546	
			1				Klädsel, H	Upholstery, R	98590	
				1			Klädsel, H	Upholstery, R	98604	
						1	Klädsel, H	Upholstery, R	98735	

1. Alt. 1, ljusgrått.
2. Alt. 2, svart.
3. T.o.m. chassi nr 26958.
4. Fr.o.m. chassi nr 26959.
5. T.o.m. chassi nr 40166 utom nr 39983–40115, 40118–40150, 40156–40164.
6. Fr.o.m. chassi nr 40167 samt nr 39983–40115, 40118–40150, 40156–40164.
7. T.o.m. chassi nr 54399.

1. Alt. 1. Light gray.
2. Alt. 2. Black.
3. Up to chassis No. 26958.
4. W.e.f. chassis No. 26959.
5. Up to chassis No. 40166 except Nos. 39983–40115, 40118–40150, 40156–40164.
6. W.e.f. chassis No. 40167 and Nos. 39983–40115, 40118–40150, 40156–40164.
7. Up to chassis No. 54399.

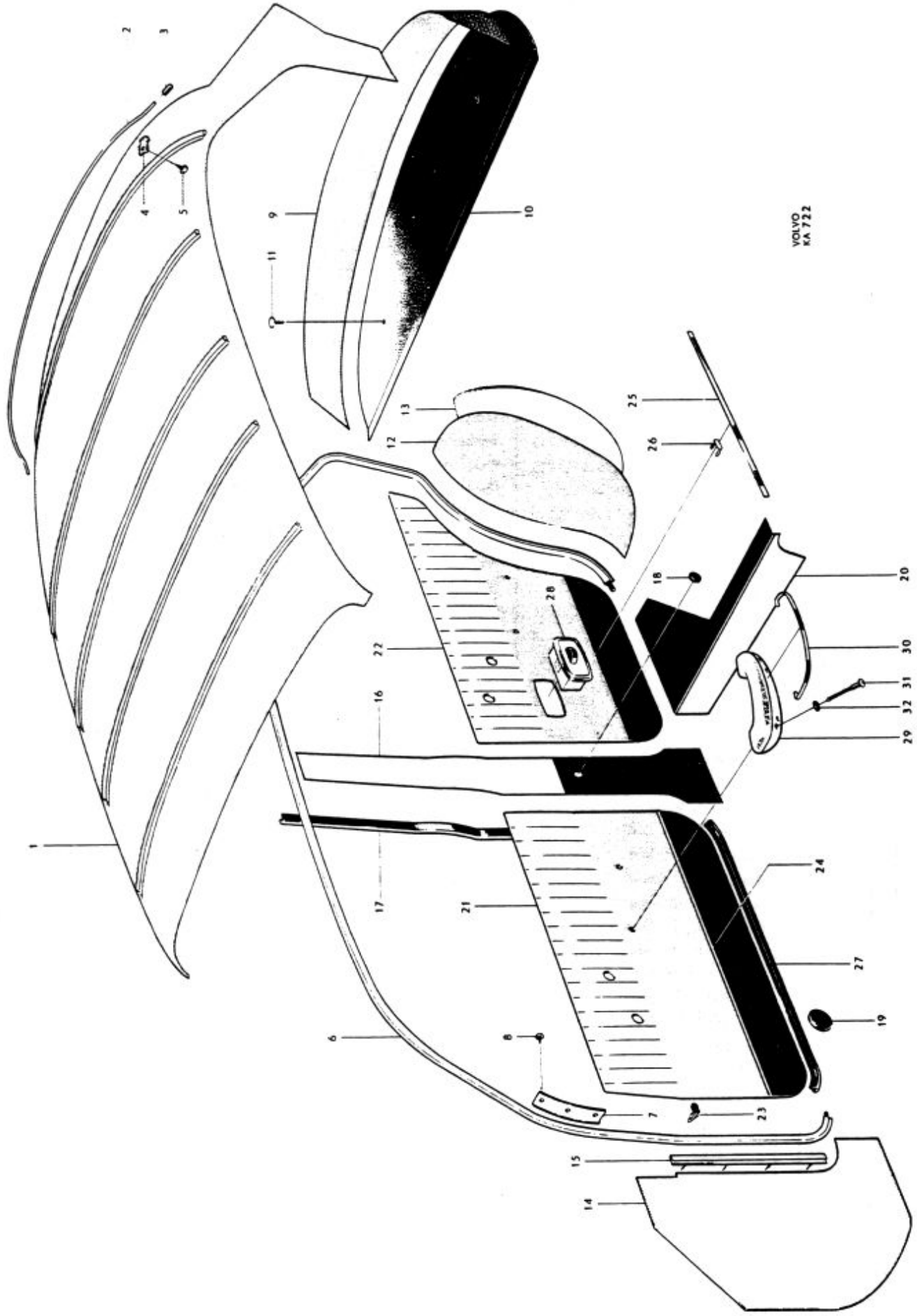
VOLVO KA 722

P 120

Innerklädsel, armstöd på dörrar — Interior upholstery, Armrest on doors

Pos Fig.	Antal Qty. 113	114	115	116	117	118	Benämning	Description	Det. nr Part No.	Anmärkning Notes
13	2	2	2	2	2	2	Isoleringsmatta	Insulating matting	655491	
14	1	1	1	1	1	1	Torpedpanel, V	Cowl panel, L	659508	
	1	1	1	1	1	1	Torpedpanel, H	Cowl panel, R	659507	
15	1	1	1	1	1	1	Fästlist, V	Anchorage strip, L	654542	
	1	1	1	1	1	1	Fästlist, H	Anchorage strip, R	654543	
16	2						Klädsel	Upholstery	98525	
		2					Klädsel	Upholstery	98108	
			2				Klädsel	Upholstery	98591	
				2			Klädsel	Upholstery	98605	
					2		Klädsel	Upholstery	98941	
						2	Klädsel	Upholstery	98736	
17	4	4	4	4	4	4	Tätningslist	Seal strip	654269	
18	2	2	2	2	2	2	Gummiplugg	Rubber plug	653940	1)
	2	2	2	2	2	2	Gummiplugg	Rubber plug	662054	2)
19	6	6	6	6	6	6	Gummiplugg	Rubber plug	659430	
20	1		1				Panel, V	Panel, L	98526	
		1					Panel, V	Panel, L	98292	
				1			Panel, V	Panel, L	98606	
					1		Panel, V	Panel, L	98942	
						1	Panel, V	Panel, L	98737	
	1		1				Panel, H	Panel, R	98527	
		1					Panel, H	Panel, R	98293	
				1			Panel, H	Panel, R	98607	
					1		Panel, H	Panel, R	98943	
						1	Panel, H	Panel, R	98738	
21	1						Dörrpanel, V, kmpl.	Door panel, L, cpl.	98563	
		1					Dörrpanel, V, kmpl.	Door panel, L, cpl.	98541	
			1				Dörrpanel, V, kmpl.	Door panel, L, cpl.	98585	
				1			Dörrpanel, V, kmpl.	Door panel, L, cpl.	98599	
					1		Dörrpanel, V, kmpl.	Door panel, L, cpl.	98935	
						1	Dörrpanel, V, kmpl.	Door panel, L, cpl.	98730	
	1						Dörrpanel, H, kmpl.	Door panel, R, cpl.	98564	
		1					Dörrpanel, H, kmpl.	Door panel, R, cpl.	98542	
			1				Dörrpanel, H, kmpl.	Door panel, R, cpl.	98586	
				1			Dörrpanel, H, kmpl.	Door panel, R, cpl.	98600	
					1		Dörrpanel, H, kmpl.	Door panel, R, cpl.	98936	
						1	Dörrpanel, H, kmpl.	Door panel, R, cpl.	98731	
22	1						Dörrpanel, V, kmpl.	Door panel, L, cpl.	98565	
		1					Dörrpanel, V, kmpl.	Door panel, L, cpl.	98543	
			1				Dörrpanel, V, kmpl.	Door panel, L, cpl.	98587	
				1			Dörrpanel, V, kmpl.	Door panel, L, cpl.	98601	
					1		Dörrpanel, V, kmpl.	Door panel, L, cpl.	98937	
						1	Dörrpanel, V, kmpl.	Door panel, L, cpl.	98732	

1. T.o.m. chassi nr 54399.
2. Fr.o.m. chassi nr 54400.

1. Up to chassis No. 54399.
2. W.e.f. chassis No. 54400.

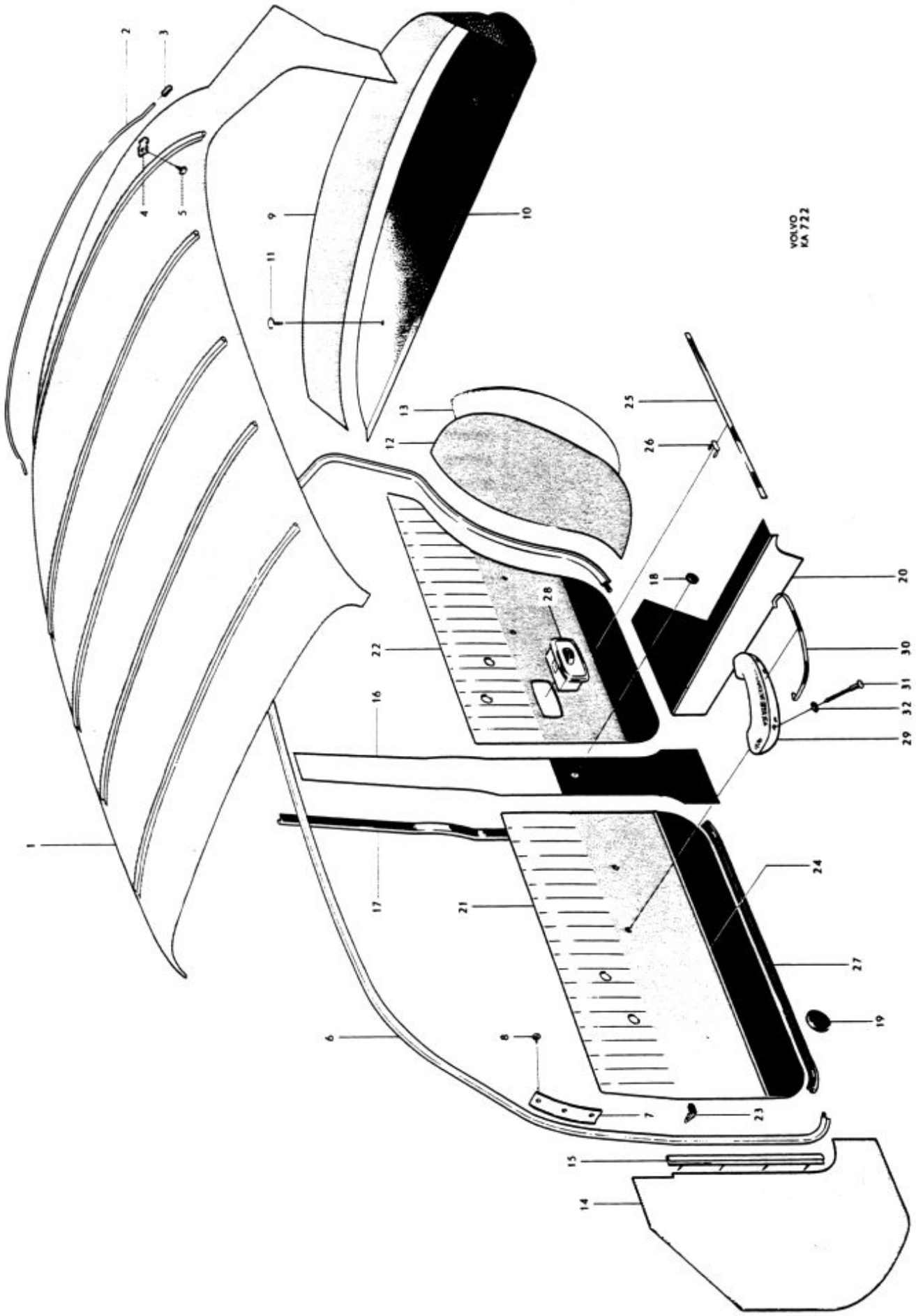
VOLVO KA 722

P 120

Innerklädsel, armstöd på dörrar — Interior upholstery, Armrest on doors

Pos Fig.	Antal Qty. 113	114	115	116	117	118	Benämning	Description	Det. nr Part No.	Anmärkning Notes
22	1						Dörrpanel, H, kmpl.	Door panel, R, cpl.	98566	
		1					Dörrpanel, H, kmpl.	Door panel, R, cpl.	98544	
			1				Dörrpanel, H, kmpl.	Door panel, R, cpl.	98588	
				1			Dörrpanel, H, kmpl.	Door panel, R, cpl.	98602	
					1		Dörrpanel, H, kmpl.	Door panel, R, cpl.	98938	
						1	Dörrpanel, H, kmpl.	Door panel, R, cpl.	98733	
23	62	62	62	62	62	62	. Fäste	. Anchorage	95290	
24	2	2	2	2	2	2	. Prydnadslist, främre	. Moulding, forward	655261	
25	2	2	2	2	2	2	. Prydnadslist, bakre	. Moulding, rear	655262	
26	14	14	14	14	14	14	. Fäste	. Anchorage	94890	
27	2	2	2	2	2	2	. Tätningslist, främre	. Seal strip, forward	656181	
	2	2	2	2	2	2	. Tätningslist, bakre	. Seal strip, rear	656375	
28							Askkopp	Ashtray		Se sida 54 See page 54
29	2	2	2	2	2	2	Armstöd, V	Armrest, L	661396	1)
	2	2	2	2	2	2	Armstöd, V	Armrest, L	662336	2)
	2	2	2	2	2	2	Armstöd, H	Armrest, R	661397	1)
	2	2	2	2	2	2	Armstöd, H	Armrest, R	662337	2)
30	2	2	2	2	2	2	Prydnadslist, V	Moulding, L	658981	3)
	2	2	2	2	2	2	Prydnadslist, H	Moulding, R	658982	3)
31	8	8	8	8	8	8	Skruv	Screw	190029	
32	8	8	8	8	8	8	Fiberbricka	Fiber washer	659923	

1. T.o.m. chassi nr 42733.
2. Fr.o.m. chassi nr 42734.
3. T.o.m. chassi nr 39965.

1. Up to chassis No. 42733.
2. W.e.f. chassis No. 42734.
3. Up to chassis No. 39965.

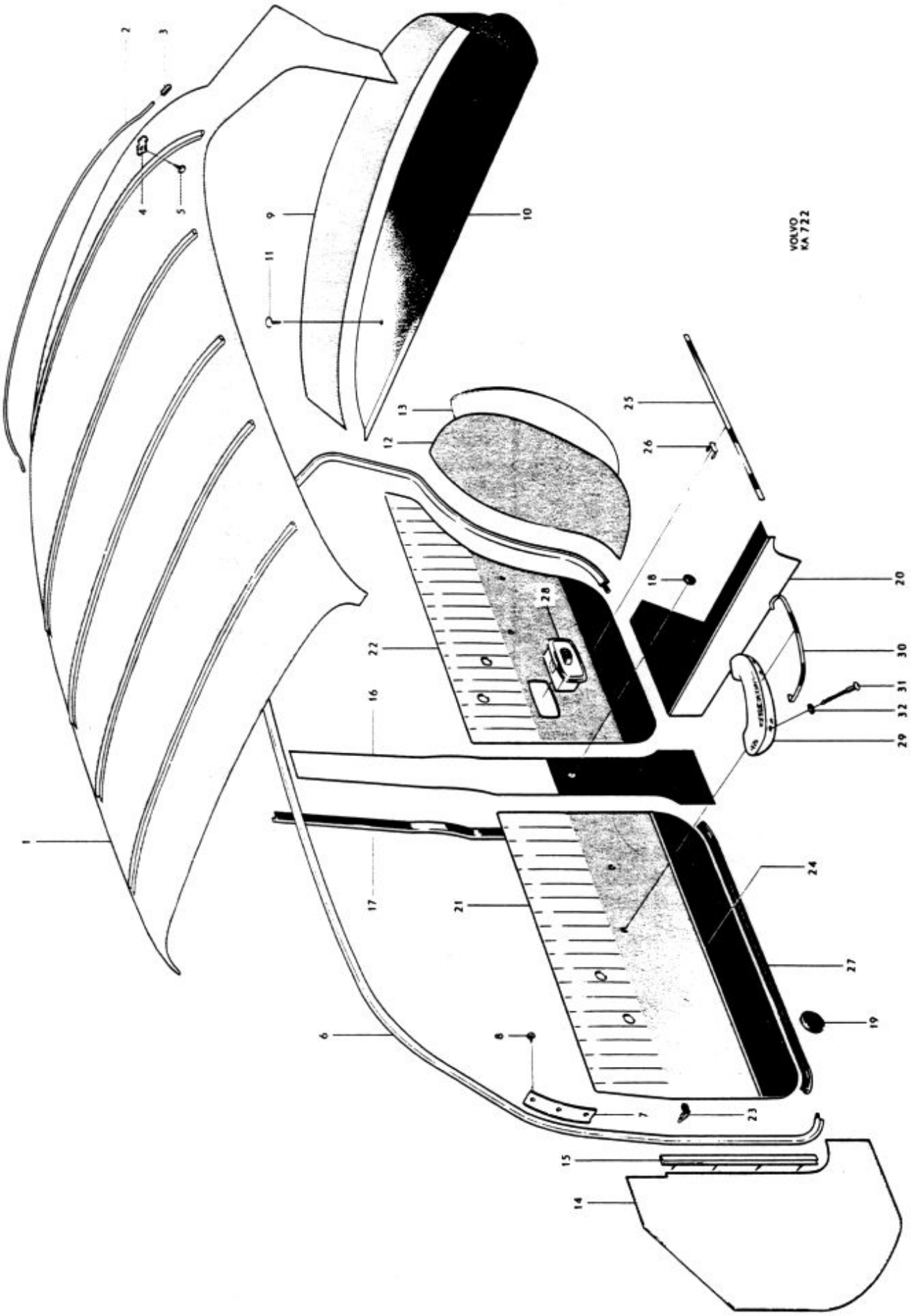
VOLVO KA 722

P 120

Framstolar, baksäte — Front seats, Rear seat

Pos Fig.	Antal Qty. 113	114	115	116	117	118	Benämning	Description	Det. nr Part No.	Anmärkning Notes
	2	2	2	2		2	Framstol, kmpl., utan klädsel	Front seat, cpl., unupholstered	98533	
					2		Framstol, kmpl., utan klädsel	Front seat, cpl., unupholstered	98801	
1	2	2	2	2		2	. Resårhus	. Spring housing	655296	
					2		. Resårhus	. Spring housing	661252	
2	2	2	2	2		2	. Dyna	. Cushion	657799	
3	2	2	2	2	2	2	. Resårhus	. Spring housing	658026	
4	2						Klädsel	Upholstery	98515	
		2					Klädsel	Upholstery	98536	
			2				Klädsel	Upholstery	98581	
				2			Klädsel	Upholstery	98595	
					2		Klädsel	Upholstery	98929	
						2	Klädsel	Upholstery	98726	
5	2						Klädsel	Upholstery	98516	
		2					Klädsel	Upholstery	98537	
			2				Klädsel	Upholstery	98582	
				2			Klädsel	Upholstery	98596	
					2		Klädsel	Upholstery	98930	
						2	Klädsel	Upholstery	98727	
6	2	2	2	2	2	2	Plädhållare	Blanket retainer	655215	
7	2	2	2	2	2	2	Fäste, V	Anchorage, L	655216	
	2	2	2	2	2	2	Fäste, H	Anchorage, R	655217	
8	4	4	4	4	4	4	Skruv	Screw	950024	l = 7/8"
	4	4	4	4	4	4	Skruv	Screw	950232	l = 1 1/4"
9	1	1	1	1		1	Dyna, utan klädsel	Seat cushion, unupholstered	98697	~~97244~~
					1		Dyna, utan klädsel	Seat cushion, unupholstered	98931	
10	1						Klädsel	Upholstery	98517	
		1					Klädsel	Upholstery	98538	
			1				Klädsel	Upholstery	98583	
				1			Klädsel	Upholstery	98597	
					1		Klädsel	Upholstery	98933	
						1	Klädsel	Upholstery	98728	
11	1		1	1		1	Ryggdyna, utan klädsel	Squab, unupholstered	97989	
		1					Ryggdyna, utan klädsel	Squab, unupholstered	97245	
					1		Ryggdyna, utan klädsel	Squab, unupholstered	98932	
12	1						Klädsel	Upholstery	98518	
		1					Klädsel	Upholstery	98539	
			1				Klädsel	Upholstery	98584	
				1			Klädsel	Upholstery	98598	
					1		Klädsel	Upholstery	98934	
						1	Klädsel	Upholstery	98729	
13		1					Armstöd, utan klädsel	Armrest, unupholstered	97267	
					1		Armstöd, utan klädsel	Armrest, unupholstered	98939	
14		1					Klädsel	Upholstery	98548	
					1		Klädsel	Upholstery	98940	
15		1			1		Gångjärn, V	Hinge, L	654722	
		1			1		Gängjärn, H	Hinge, R	654723	
16		4			4		Skruv	Screw	950144	
17		4			4		Skruv	Screw	950045	
18		4			4		Fjäderbricka	Spring washer	906988	
19		4			4		Mutter	Nut	150188	

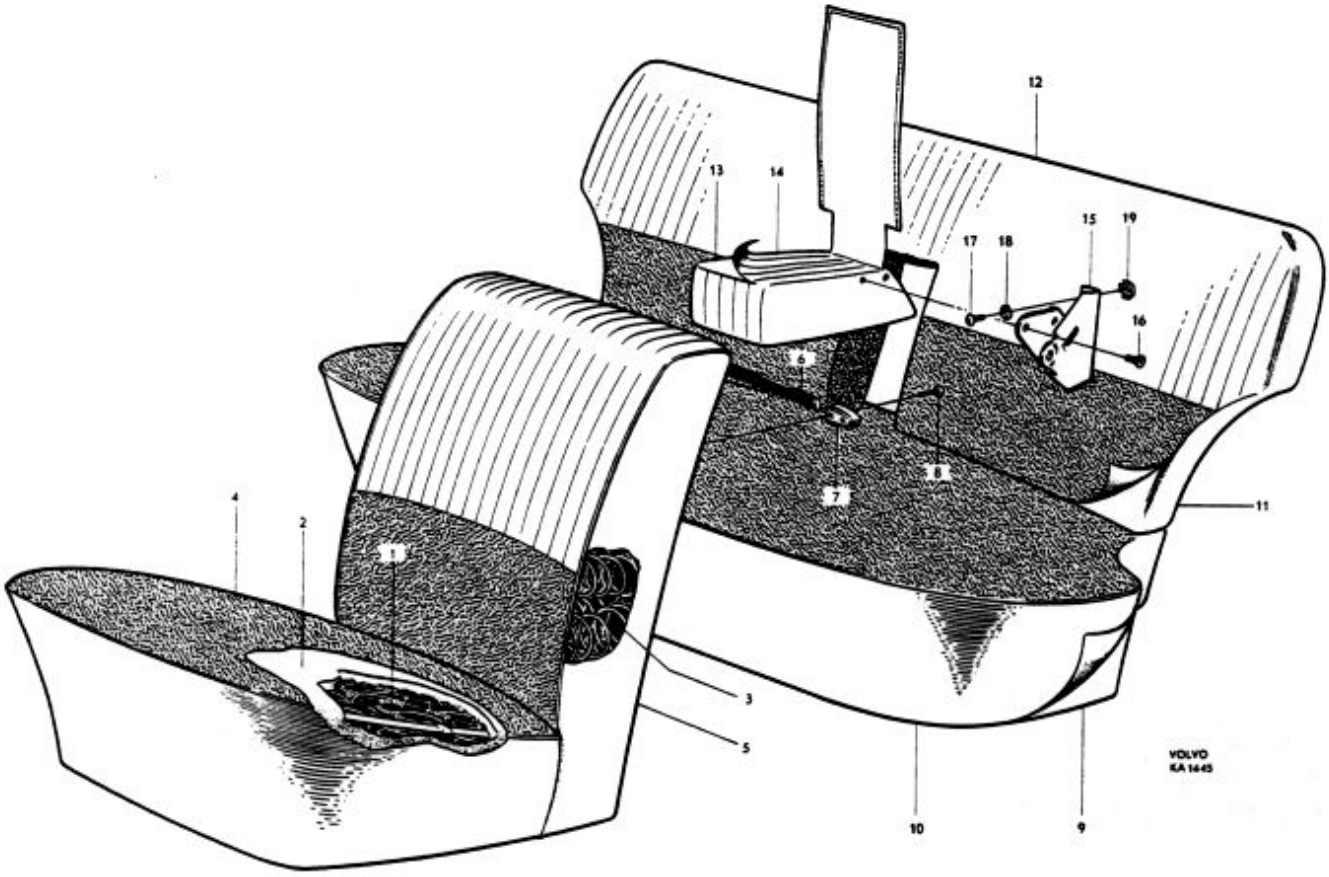
12
13
14
15
19
17
18
16
6
7
8
11
4
2
1
3
5
10
9
VOLVO
KA 1445

P 120

Innerklädsel, armstöd på dörrar — Interior upholstery, Armrest on doors

Pos Fig.	Antal Qty. 119	120	121	122	123	124	125	Benämning	Description	Det. nr Part No.	Anmärkning Notes
	x							Vävplast, ljusbrun	Plastic textile, light brown ..	99477-2	
								Chassinummerplåten stämplad 119-160	Chassis number plate stamped 119-160		
		x						Vävplast, blå	Plastic textile, blue	99405-3	
								Chassinummerplåten stämplad 120-161	Chassis number plate stamped 120-161		
			x					Vävplast, gråbeige	Plastic textile, gray-beige ..	99475-6	
								Chassinummerplåten stämplad 121-162	Chassis number plate stamped 121-162		
				x				Vävplast, ljusbrun	Plastic textile, light brown ..	99477-2	
								Tyg, brunt	Textile, brown	99214-9	
								Chassinummerplåten stämplad 122-163	Chassis number plate stamped 122-163		
					x			Vävplast, blå	Plastic textile, blue	99405-3	
								Tyg, blått	Textile, blue	99215-6	
								Chassinummerplåten stämplad 123-164	Chassis number plate stamped 123-164		
						x		Vävplast, gråbeige	Plastic textile, gray-beige ..	99475-6	
								Tyg, grått	Textile, gray	99207-3	
								Chassinummerplåten stämplad 124-165	Chassis number plate stamped 124-165		
							x	Vävplast, röd	Plastic textile, red	99406-1	
								Läder, rött	Leather, red	99426-9	
								Chassinummerplåten stämplad 125-183	Chassis number plate stamped 125-183		
1	1	1	1	1	1	1	1	Innertak, plast	Headlining, plastic	98747-9	alt
	1	1	1	1	1	1	1	Innertak, tyg	Headlining, textile	98569-7	alt
2	1	1	1	1	1	1	1	Taksprygel nr 1	Roof bow No 1	654199-9	
	1	1	1	1	1	1	1	Taksprygel nr 2	Roof bow No 2	654200-5	
	1	1	1	1	1	1	1	Taksprygel nr 3	Roof bow No 3	654201-3	
	1	1	1	1	1	1	1	Taksprygel nr 4	Roof bow No 4	654202-1	
	1	1	1	1	1	1	1	Taksprygel nr 5	Roof bow No 5	654203-9	
3	10	10	10	10	10	10	10	Skyddshylsa	Protector sleeve	654505-7	
4	2	2	2	2	2	2	2	Klammer	Clamp	951188-2	
5	2	2	2	2	2	2	2	Skruv	Screw	955138-3	
6	1	1	1	1	1	1	1	Käderband, V	Strip, L	98946-7	
	1	1	1	1	1	1	1	Käderband, H	Strip, R	98947-5	
7	1	1	1	1	1	1	1	Täckplåt, V	Cover plate, L	654300-3	
	1	1	1	1	1	1	1	Täckplåt, H	Cover plate, R	654301-1	
8								Skruv	Screw		1)
9	1	1	1	1	1	1	1	Klädsel	Upholstery	663272-3	

1. Se sida 14 pos 27.

1. See page 14 fig 27.

Printed in Sweden

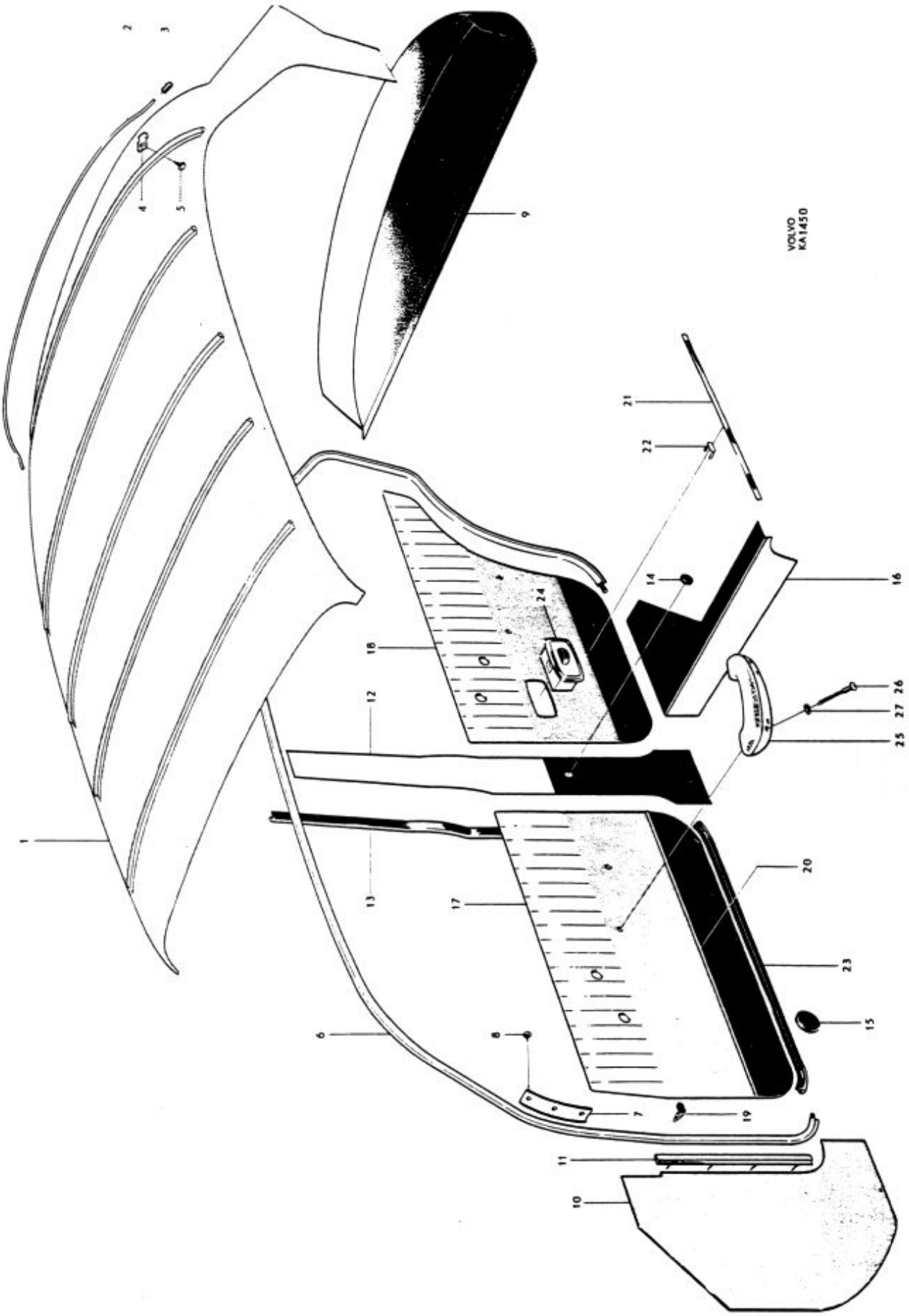
VOLVO
KA1450
1
2
3
4
5
6
7
8
9
10
11
12
13
14
15
16
17
18
19
20
21
22
23
24
25
26
27

P 120

Innerklädsel, armstöd på dörrar — Interior upholstery, Armrest on doors

Pos Fig.	Antal Qty. 119	120	121	122	123	124	125	Benämning	Description	Det. nr Part No.	Anmärkning Notes
10	1	1	1	1	1	1	1	Torpedpanel, V	Cowl panel, L	659508-6	
	1	1	1	1	1	1	1	Torpedpanel, H	Cowl panel, R	659507-8	
11	1	1	1	1	1	1	1	Fästlist, V	Anchorage strip, L	654542-0	
	1	1	1	1	1	1	1	Fästlist, H	Anchorage strip, R	654543-8	
12	2			2				Klädsel	Upholstery	98941-8	
		2			2			Klädsel	Upholstery	690159-9	
			2			2		Klädsel	Upholstery	690171-4	
							2	Klädsel	Upholstery	98525-9	
13	4	4	4	4	4	4	4	Tätningslist	Seal strip	654269-0	
14	2	2	2	2	2	2	2	Gummiplugg	Rubber plug	662054-6	
15	6	6	6	6	6	6	6	Gummiplugg	Rubber plug	659430-3	
16	1	1	1	1	1	1	1	Panel, V	Panel, L	98737-0	
	1	1	1	1	1	1	1	Panel, H	Panel, R	98738-8	
17	1							Dörrpanel, V, kmpl	Door panel, L, cpl	98935-0	
		1						Dörrpanel, V, kmpl	Door panel, L, cpl	690155-7	
			1					Dörrpanel, V, kmpl	Door panel, L, cpl	690167-2	
				1				Dörrpanel, V, kmpl	Door panel, L, cpl	690177-1	
					1			Dörrpanel, V, kmpl	Door panel, L, cpl	690185-4	
						1		Dörrpanel, V, kmpl	Door panel, L, cpl	690193-8	
							1	Dörrpanel, V, kmpl	Door panel, L, cpl	98563-0	
	1							Dörrpanel, H, kmpl	Door panel, R, cpl	98936-8	
		1						Dörrpanel, H, kmpl	Door panel, R, cpl	690156-5	
			1					Dörrpanel, H, kmpl	Door panel, R, cpl	690168-0	
				1				Dörrpanel, H, kmpl	Door panel, R, cpl	690178-9	
					1			Dörrpanel, H, kmpl	Door panel, R, cpl	690186-2	
						1		Dörrpanel, H, kmpl	Door panel, R, cpl	690194-6	
							1	Dörrpanel, H, kmpl	Door panel, R, cpl	98564-8	
18	1							Dörrpanel, V, kmpl	Door panel, L, cpl	98937-6	
		1						Dörrpanel, V, kmpl	Door panel, L, cpl	690157-3	
			1					Dörrpanel, V, kmpl	Door panel, L, cpl	690169-8	
				1				Dörrpanel, V, kmpl	Door panel, L, cpl	690179-7	
					1			Dörrpanel, V, kmpl	Door panel, L, cpl	690187-0	
						1		Dörrpanel, V, kmpl	Door panel, L, cpl	690195-3	
							1	Dörrpanel, V, kmpl	Door panel, L, cpl	98565-5	
	1							Dörrpanel, H, kmpl	Door panel, R, cpl	98938-4	
		1						Dörrpanel, H, kmpl	Door panel, R, cpl	690158-1	
			1					Dörrpanel, H, kmpl	Door panel, R, cpl	690170-6	
				1				Dörrpanel, H, kmpl	Door panel, R, cpl	690180-5	
					1			Dörrpanel, H, kmpl	Door panel, R, cpl	690188-8	
						1		Dörrpanel, H, kmpl	Door panel, R, cpl	690196-1	
							1	Dörrpanel, H, kmpl	Door panel, R, cpl	98566-3	
19	62	62	62	62	62	62	62	. Fäste	. Anchorage	95290-3	
20	2	2	2	2	2	2	2	. Prydnadslist, främre	. Moulding, forward	655261-6	
21	2	2	2	2	2	2	2	. Prydnadslist, bakre	. Moulding, rear	655262-4	
22	14	14	14	14	14	14	14	. Fäste	. Anchorage	94890-1	
23	2	2	2	2	2	2	2	. Tätningslist, främre	. Seal strip, forward	656181-5	
	2	2	2	2	2	2	2	. Tätningslist, bakre	. Seal strip, rear	656375-3	
24								Askkopp	Ash-tray		Se sida 54 See page 54
25	2	2	2	2	2	2	2	Armstöd, V	Armrest, L	662336-7	
	2	2	2	2	2	2	2	Armstöd, H	Armrest, R	662337-5	
26	8	8	8	8	8	8	8	Skruv	Screw	190029-9	
27	8	8	8	8	8	8	8	Fiberbricka	Fibre washer	659923-7	

Printed in Sweden

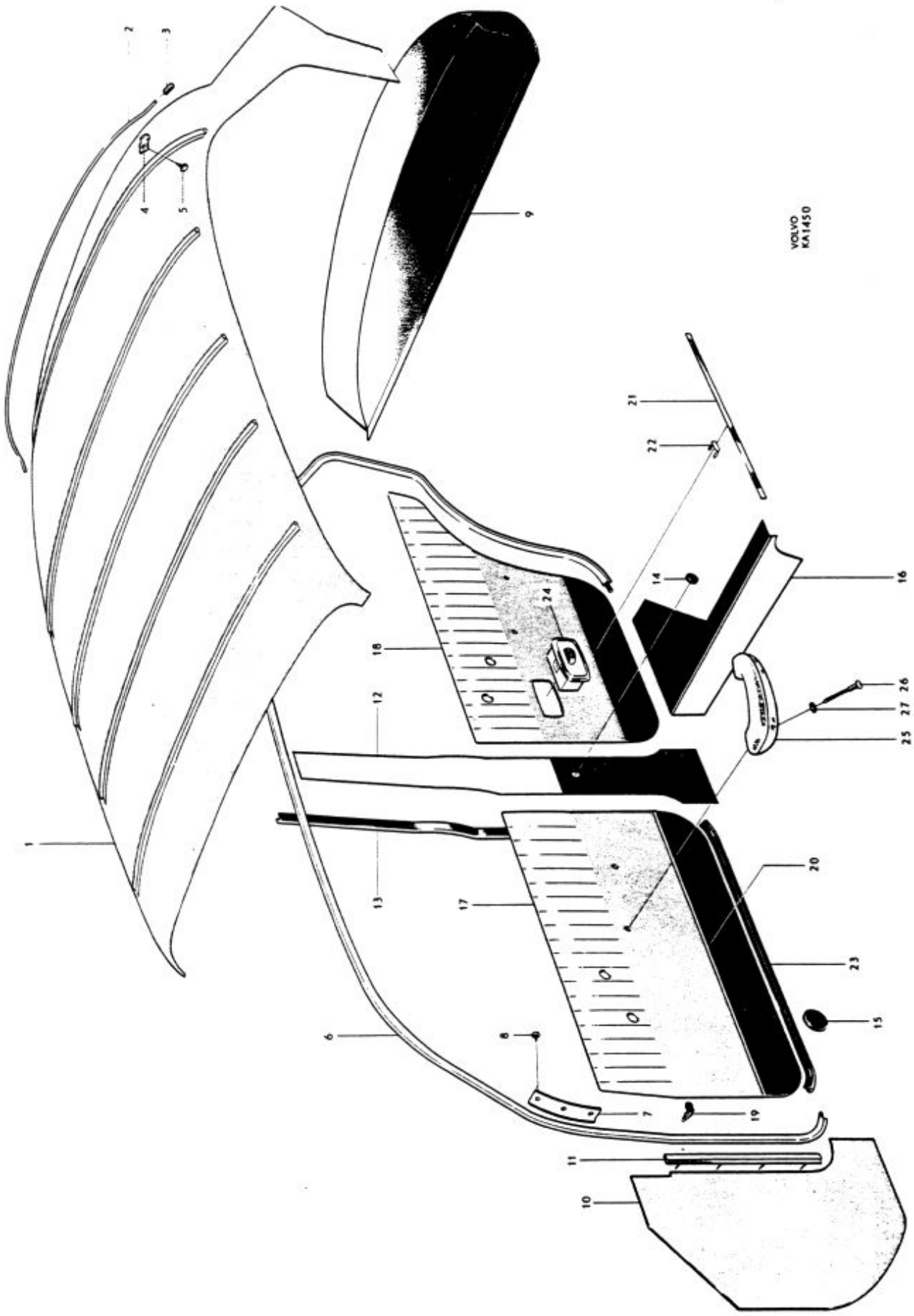
VOLVO KA1450
1
2
3
4
5
6
7
8
9
10
11
12
13
14
15
16
17
18
19
20
21
22
23
24
25
26
27

P 120

Framstolar, baksäte — Front seats, rear seat

Pos Fig.	Antal Qty. 119	120	121	122	123	124	125	Benämning	Description	Det. nr Part No.	Anmärkning Notes
1	2	2	2				2	Sits, kmpl, utan klädsel ...	Seat, cpl, unupholstered ...	690139-1	
	2	2	2				2	. Stoppning	. Upholstery	663073-5	
				2	2	2		Sits, kmpl, utan klädsel ...	Seat, cpl, unupholstered ...		1)
2				2	2	2		. Resårhus	. Spring housing	662419-1	
3				2	2	2		. Stoppning	. Upholstery	663080-0	
4	2							Klädsel	Upholstery	690146-6	
		2						Klädsel	Upholstery	690151-6	
			2					Klädsel	Upholstery	690163-1	
				2				Klädsel	Upholstery	690173-0	
					2			Klädsel	Upholstery	690181-3	
						2		Klädsel	Upholstery	690189-6	
							2	Klädsel	Upholstery	690330-6	
5	2	2	2				2	Rygg, kmpl, utan klädsel ...	Backrest, cpl, unupholstered	690140-9	
6	2	2	2				2	. Stoppning	. Upholstery	663074-3	
				2	2	2		Rygg, kmpl, utan klädsel ...	Backrest, cpl, unupholstered	690143-3	
				2	2	2		. Stoppning	. Upholstery	663081-8	
7	2							Klädsel	Upholstery	690147-4	
		2						Klädsel	Upholstery	690152-4	
			2					Klädsel	Upholstery	690164-9	
				2				Klädsel	Upholstery	690174-8	
					2			Klädsel	Upholstery	690182-1	
						2		Klädsel	Upholstery	690190-4	
							2	Klädsel	Upholstery	690331-4	
8	1	1	1				1	Dyna, utan klädsel	Cushion, unupholstered ...	690264-7	
				1	1	1		Dyna, utan klädsel	Cushion, unupholstered ...	690145-8	
9	1							Klädsel	Upholstery	690148-2	
		1						Klädsel	Upholstery	690153-2	
			1					Klädsel	Upholstery	690165-6	
				1				Klädsel	Upholstery	690175-5	
					1			Klädsel	Upholstery	690183-9	
						1		Klädsel	Upholstery	690191-2	
							1	Klädsel	Upholstery	690332-2	
10	1	1	1					Ryggdyna, kmpl, utan klädsel	Squab, cpl, unupholstered ...	690141-7	
11	1	1	1					. Armstöd, kmpl, utan klädsel	. Armrest, cpl, unupholstered	663436-4	
12	1	1	1					. . Gångjärn, V	. . Hinge, L	663438-0	
	1	1	1					. . Gångjärn, H	. . Hinge, R	663439-8	
13	4	4	4					. . Skruv	. . Screw	950144-6	
14	4	4	4					. . Skruv	. . Screw	955127-6	
15				1	1	1	1	Ryggdyna, utan klädsel ...	Squab, unupholstered ...	690144-1	
16	1							Klädsel	Upholstery	690149-0	
		1						Klädsel	Upholstery	690154-0	
			1					Klädsel	Upholstery	690166-4	
17				1				Klädsel	Upholstery	690176-3	
					1			Klädsel	Upholstery	690184-7	
						1		Klädsel	Upholstery	690192-0	
							1	Klädsel	Upholstery	690333-0	
18	1							Klädsel	Upholstery	690150-8	
		1						Klädsel	Upholstery	690162-3	
			1					Klädsel	Upholstery	690172-2	

1. Lagerföres ej.

1. Not stocked.

Printed in Sweden

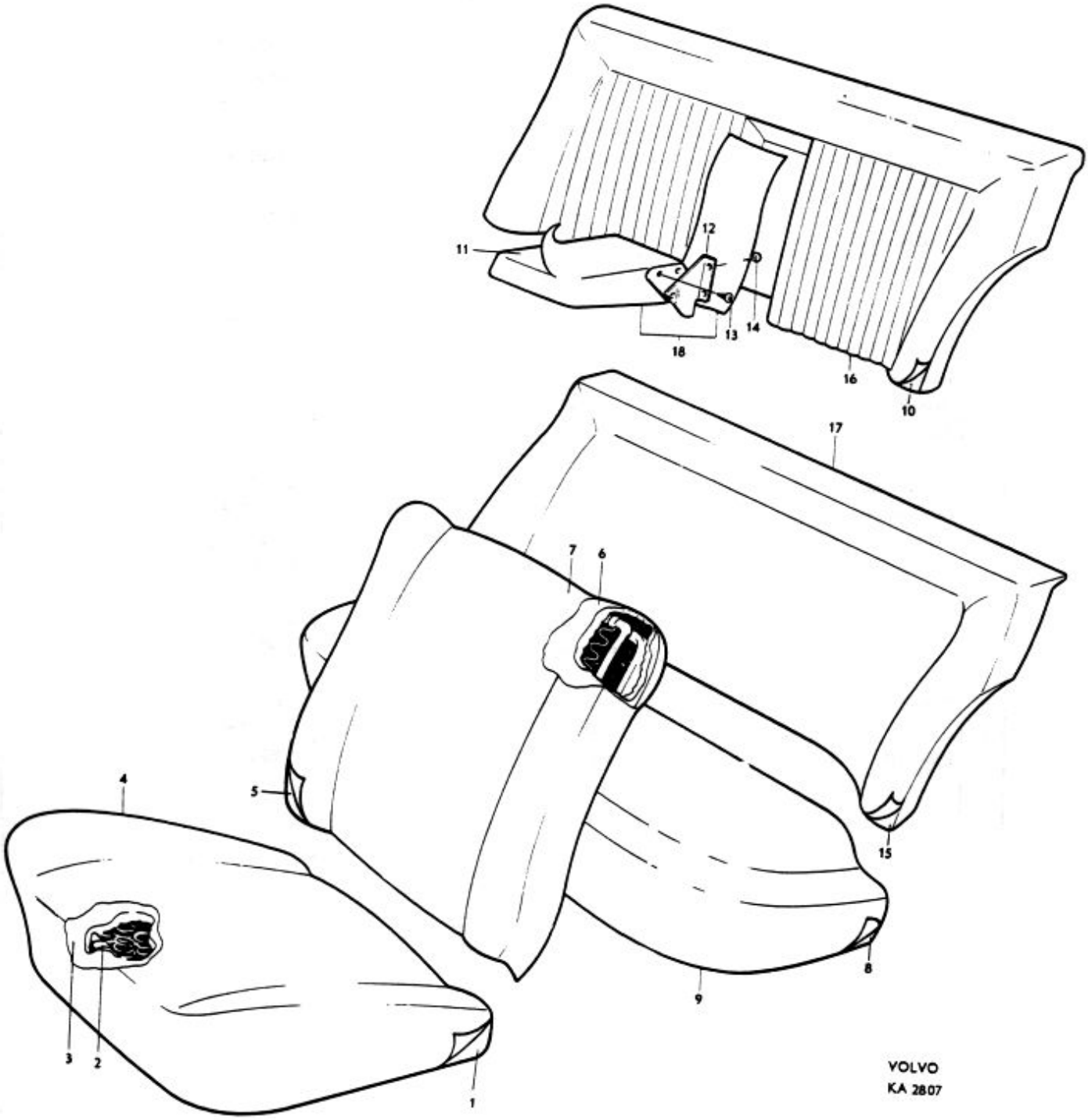
11
12
13
14
18
16
10
17
7
6
5
4
15
8
9
3
2
1
VOLVO
KA 2807

P 120

Innerklädsel, armstöd på dörrar — Upholstery, armrests on doors

Pos Fig.	Antal Qty. 130	Antal Qty. 131	Benämning	Description	Det. nr Part No.	Anmärkning Notes
	x		Vävplast, blå	Plastic textile, blue	99405-3	
			Chassinummerplåten stämplad 130-179	Chassis number plate stamped 130-179		
		x	Vävplast, grå-beige	Plastic textile, gray-beige	99475-6	
			Chassinummerplåten stämplad 131-180	Chassis number plate stamped 131-180		
1	1	1	Innertak, plast	Head lining, plastic	98747-9	alt
	1	1	Innertak, tyg	Head lining, cloth	98569-7	alt
2	1	1	Taksprygel nr 1	Roof bow No 1	654199-9	
	1	1	Taksprygel nr 2	Roof bow No 2	654200-5	
	1	1	Taksprygel nr 3	Roof bow No 3	654201-3	
	1	1	Taksprygel nr 4	Roof bow No 4	654202-1	
	1	1	Taksprygel nr 5	Roof bow No 5	654203-9	
3	10	10	Skyddshylsa	Protector sleeve	654505-7	
4	2	2	Klammer	Clamp	951188-2	
5	2	2	Skruv	Screw	955138-3	
6	1	1	Käderband, V	Strip, L	98946-7	
	1	1	Käderband, H	Strip, R	98947-5	
7	1	1	Täckplåt, V	Cover plate, L	654300-3	
	1	1	Täckplåt, H	Cover plate, R	654301-1	
8			Skruv	Screw		1)
9	1	1	Klädsel	Upholstery	663272-3	
10	1	1	Torpedpanel, V	Cowl panel, L	659508-6	
	1	1	Torpedpanel, H	Cowl panel, R	659507-8	
11	1	1	Fästlist, V	Anchorage strip, L	654542-0	
	1	1	Fästlist, H	Anchorage strip, R	654543-8	
12	2		Klädsel	Upholstery	690159-9	
		2	Klädsel	Upholstery	690171-4	
13	4	4	Tätningslist	Seal moulding	654269-0	
14	2	2	Gummiplugg	Rubber plug	662054-6	
15	6	6	Gummiplugg	Rubber plug	659430-3	
16	1	1	Panel, V	Panel, L	98737-0	
	1	1	Panel, H	Panel, R	98738-8	

1. Se sida 14, pos 27.

1. See page 14, fig 27.

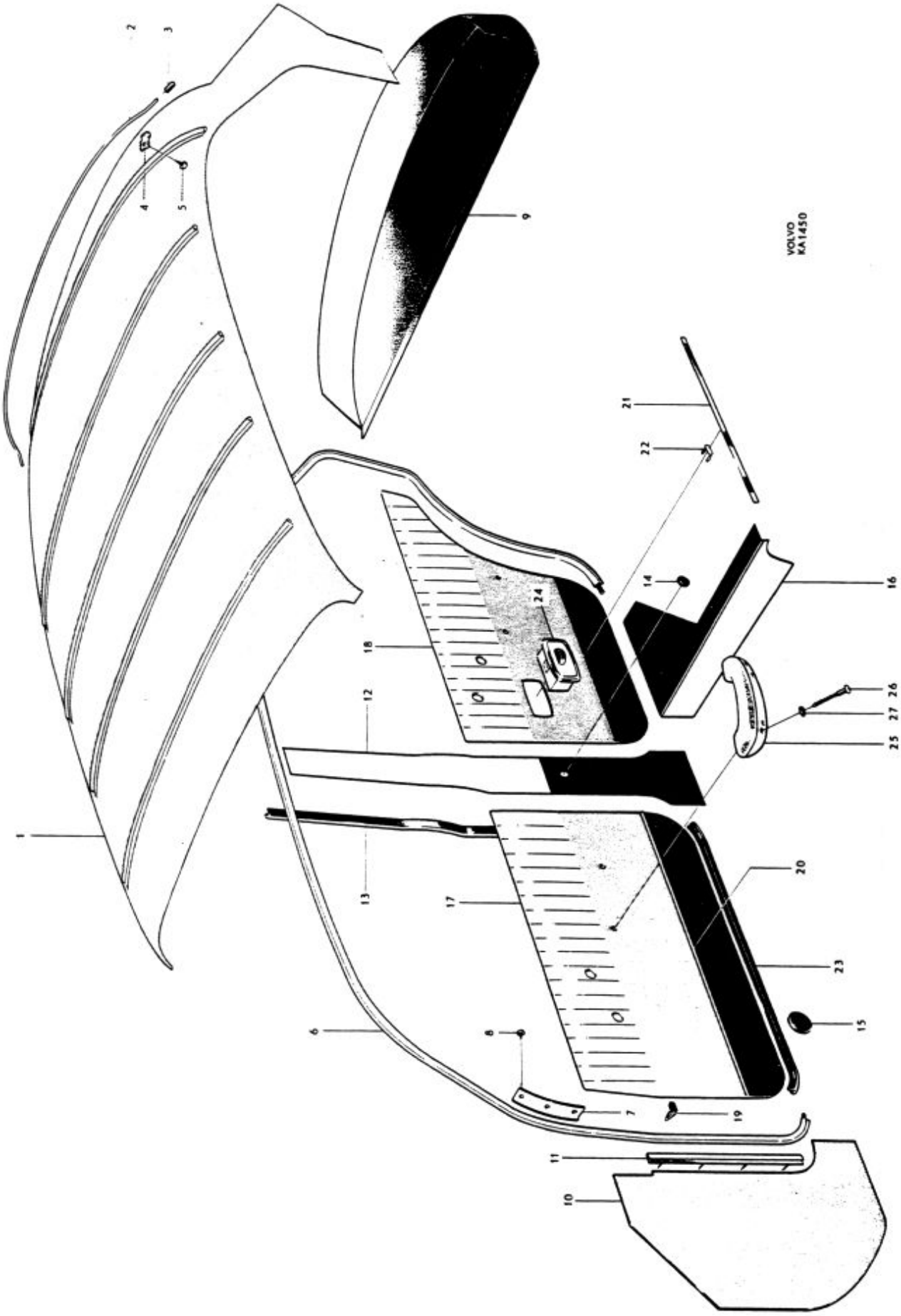
VOLVO
KA1450

P 120

Innerklädsel, armstöd på dörrar — Upholstery, armrests on doors

Pos Fig.	Antal Qty. 130	Antal Qty. 131	Benämning	Description	Det. nr Part No.	Anmärkning Notes
17	1		Dörrpanel, V, kmpl	Door panel, L, cpl	690155-7	
		1	Dörrpanel, V, kmpl	Door panel, L, cpl	690167-2	
	1		Dörrpanel, H, kmpl	Door panel, R, cpl	690156-5	
		1	Dörrpanel, H, kmpl	Door panel, R, cpl	690168-0	
18	1		Dörrpanel, V, kmpl	Door panel, L, cpl	690157-3	
		1	Dörrpanel, V, kmpl	Door panel, L, cpl	690169-8	
	1		Dörrpanel, H, kmpl	Door panel, R, cpl	690158-1	
		1	Dörrpanel, H, kmpl	Door panel, R, cpl	690170-6	
19	62	62	. Fäste	. Anchorage	95290-3	
20	2	2	. Prydnadslist, främre	. Embellisher moulding, forward	655261-6	
21	2	2	. Prydnadslist, bakre	. Embellisher moulding, rear	655262-4	
22	14	14	. Fäste	. Anchorage	94890-1	
23	2	2	. Tätningslist, främre	. Seal moulding, forward	656181-5	
	2	2	. Tätningslist, bakre	. Seal moulding, rear	656375-3	
24			Askkopp	Ash-tray		Se sida 54 See page 54
25	2	2	Armstöd, V	Armrest, L	662336-7	
	2	2	Armstöd, H	Armrest, R	662337-5	
26	8	8	Skruv	Screw	190029-9	
27	8	8	Fiberbricka	Fiber washer	659923-7	

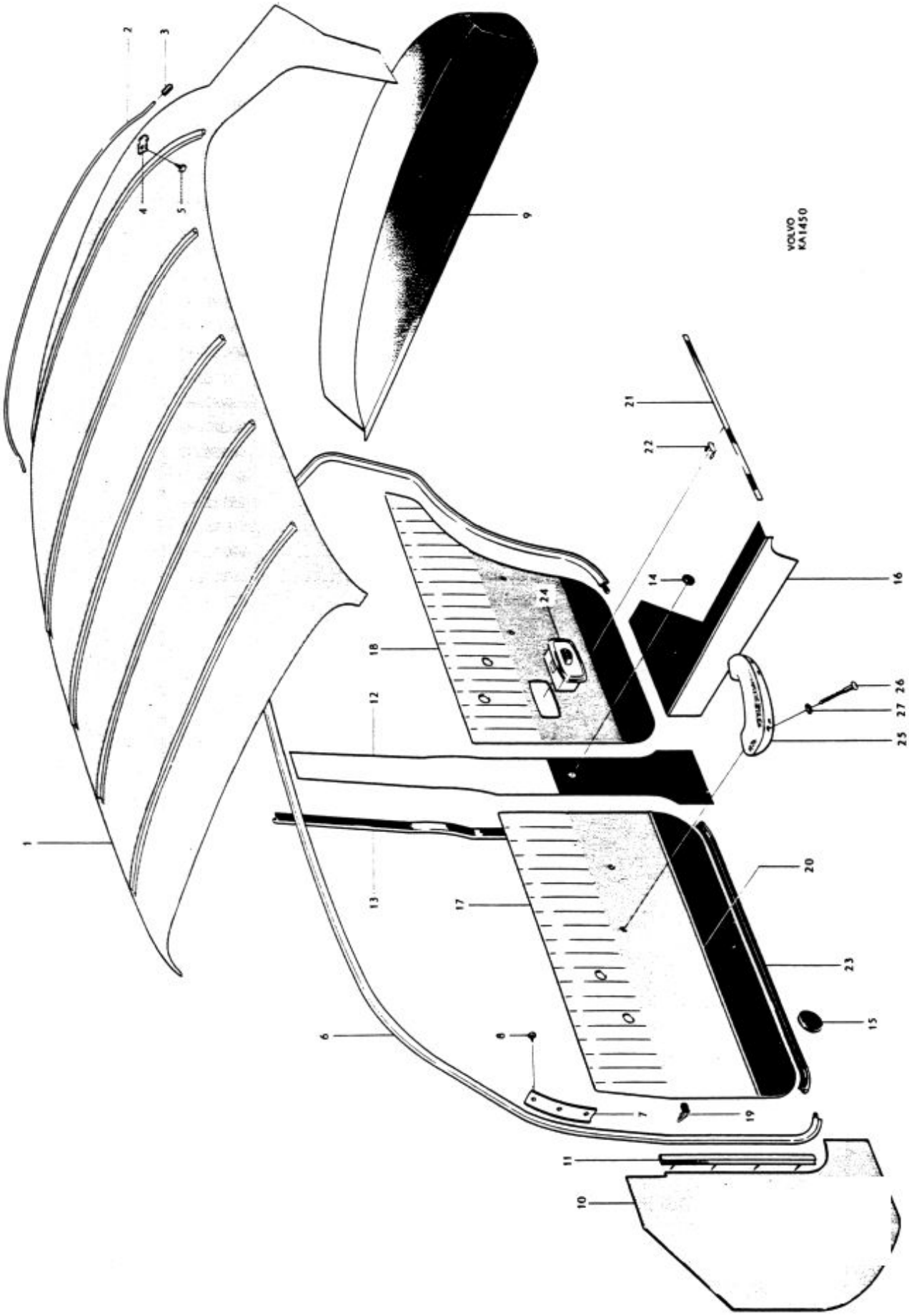
VOLVO KA1450
1
2
3
4
5
6
7
8
9
10
11
12
13
14
15
16
17
18
19
20
21
22
23
24
25
26
27

P 120

Framsäte, baksäte — Bench type front seat, rear seat

Pos Fig.	Antal Qty. 130	Antal Qty. 131	Benämning	Description	Det. nr Part No.	Anmärkning Notes
1	1	1	Ram	Frame	663885-2	
2	1	1	Resårhus	Spring housing	666170-6	
3	1	1	Stoppning	Upholstery	690224-1	
4	1		Klädsel	Upholstery	690285-2	
		1	Klädsel	Upholstery	690293-6	
5	1	1	Resårhus	Spring housing	663348-1	
6	1	1	Stoppning	Upholstery	690225-8	
7	1		Klädsel	Upholstery	690286-0	
		1	Klädsel	Upholstery	690294-4	
8	1	1	Resårhus	Spring housing	663428-1	
9	1	1	Stoppning	Upholstery	663670-8	
10	1		Klädsel	Upholstery	690153-2	
		1	Klädsel	Upholstery	690165-6	
11	1	1	Resårhus	Spring housing	663431-5	
12	1	1	Stoppning	Upholstery	663076-8	
13	1	1	Armstöd	Armrest	666936-0	
14	1	1	Överhängsplåt	Overhang plate	663998-3	
15	11	11	Skruv	Screw	955127-6	
16	1		Klädsel	Upholstery	690154-0	
		1	Klädsel	Upholstery	690166-4	
17	1		Klädsel	Upholstery	690162-3	
		1	Klädsel	Upholstery	690172-2	

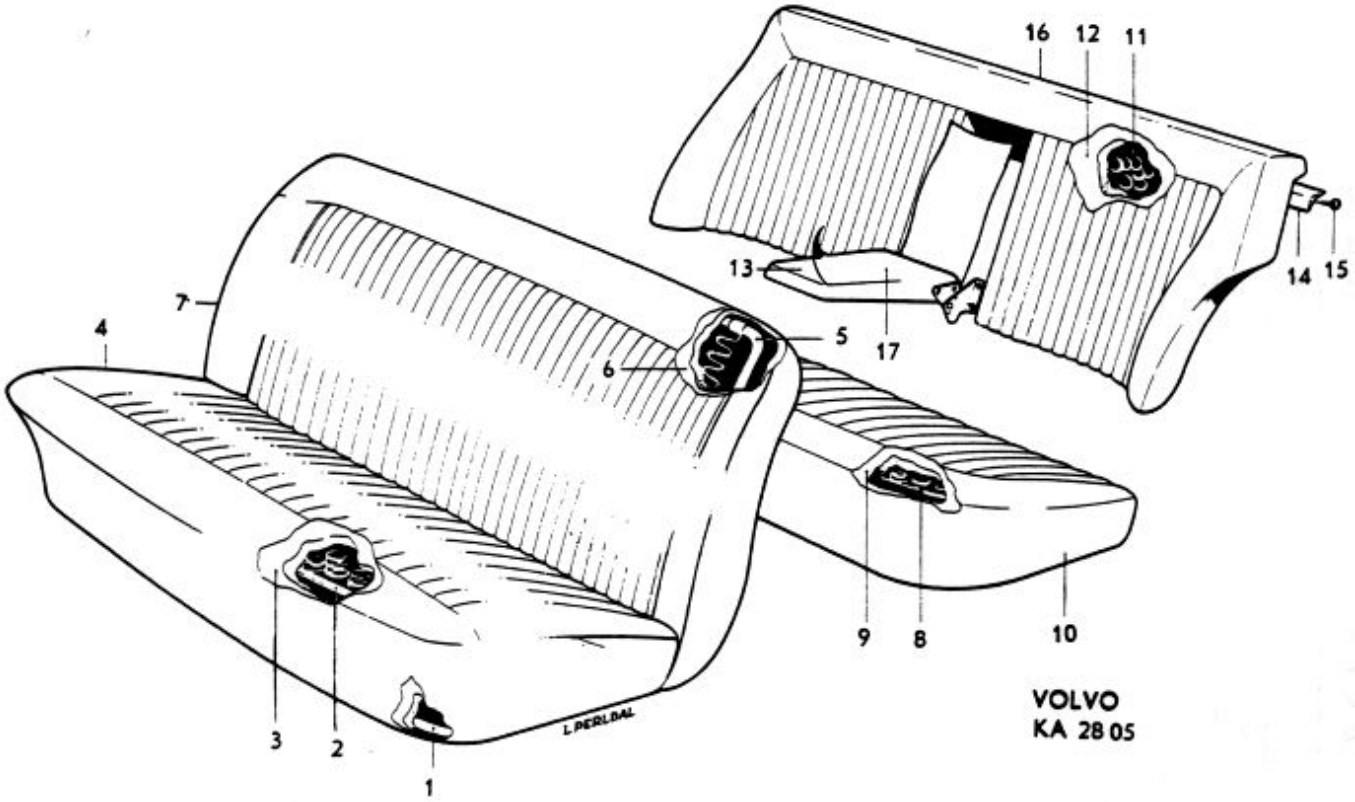
16
12
11
13
14
15
17
7
4
5
6
9
8
10
3
2
1
L.PERLBAL
VOLVO
KA 28 05

P 120

Underrede för framstolar
Underrede för framsäte

Front seat mountings
(Bench type and individual)

Pos Fig.	Antal Qty. 1,2)	1,3)	4)	Benämning	Description	Det. nr Part No.	Anmärkning Notes
1	2			Glidskena, övre, inre, kmpl ..	Adjuster rail, upper, inner, cpl	661229-5	
2	2			. Fjäder	. Spring	92419-1	
3	2			. Spärrhandtag	. Catch lever	661230-3	
4	2			. Nit	. Rivet	92420-9	
	2			Glidskena, övre, yttre	Adjuster rail, upper, outer ..	658624-2	
5	12			Mutter	Nut	906575-6	Alt 1, 6 x 1-5
	12			Mutter	Nut	151232-6	Alt 2, 1/4"-20-5,7
6	12			Fjäderbricka	Spring washer	906987-3	Alt 1, d = 6,1
	12			Fjäderbricka	Spring washer	906988-1	Alt 2, d = 6,5
7	4			Glidskena, undre	Adjuster rail, lower	658621-8	
8	16			Skruv	Screw	14232-3	Alt 1, M 6
	16			Skruv	Screw	950144-6	Alt 2, 1/4"-20 UNC
9	3			Dämpningsfjäder	Damping spring	661691-6	
10	3			Rulle	Roller	661692-4	
11	3			Pinne	Pin	661693-2	
12	4			Mellanskena	Intermediary rail	658623-4	5)
13	16			Skruv	Screw	940100-1	5)
14	16			Bricka	Washer	120787-7	5)
15	16			Fjäderbricka	Spring washer	17890-5	5)
16	4			Fjäder	Spring	656096-5	
17		1		Rörbåge, V, kmpl	Tube, L, cpl	662417-5	
		1		Rörbåge, H, kmpl	Tube, R, cpl	662418-3	
18		4		. Rulle	. Roller	662409-2	
19		4		. Bussning	. Bushing	662181-7	
20		4		. Axel	. Shaft	661990-2	
21		4		. Spärrulle	. Roller	661988-6	
22		4		. Bussning	. Bushing	661989-4	
23		4		. Axel	. Shaft	661990-2	
24		2		. Spärrhandtag	. Catch handle	662420-9	
25		2		. Knapp	. Button	662406-8	
26		2		. Nit	. Rivet	191970-3	
27		2		. Fjäder	. Spring	662741-8	
28		2		. Spärr	. Catch	662742-6	
29		2		. Nit	. Rivet	191970-3	
30		2		. Fjäder	. Spring	662415-9	
		2		. Konsol, V	. Bracket, L	662788-9	
31		2		. Konsol, H	. Bracket, R	662789-7	
32		4		. Skruv	. Screw	955526-9	
33		4		. Mutter	. Nut	955826-3	
34		4		. Fjäderbricka	. Spring washer	906990-7	

1. För vagnar med framstolar.
2. T o m chassi nr 54399.
3. Fr o m chassi nr 54400.
4. För vagnar med framsäte.
5. T o m chassi nr / Up to chassis No 25369 utom nr / except Nos 24918, 24967, 24996-25008, 25010-25014, 25016-25018, 25020-25027, 25029-25039, 25045-25046, 25049-25051, 25053-25072, 25074-25099, 25103-25109, 25111-25368.

1. For chassis with separate front seats.
2. Up to chassis No 54399.
3. W e f chassis No 54400.
4. For chassis with bench type front seat.

Printed in Sweden

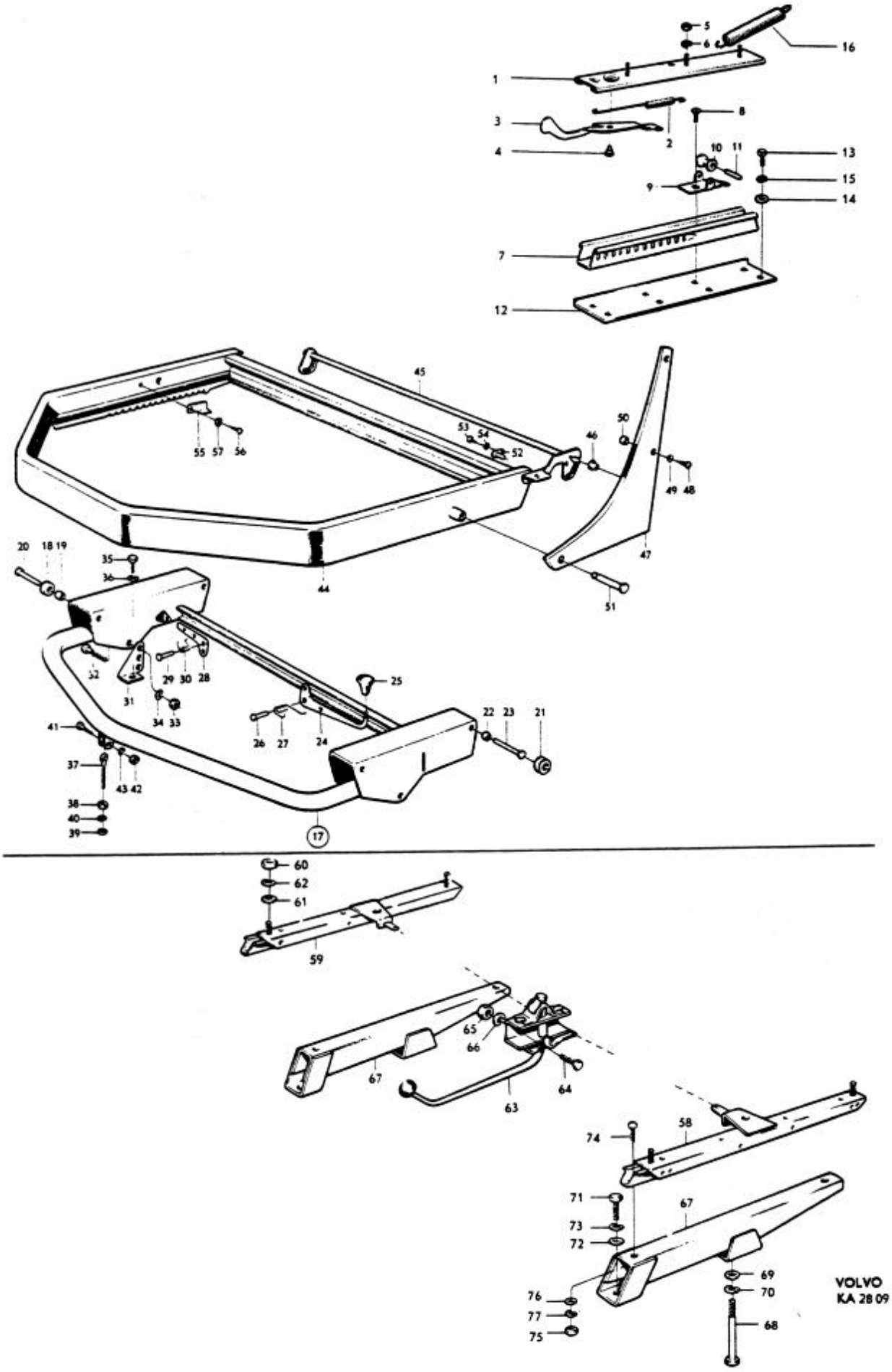
VOLVO
KA 28 09

P 120

Underrede för framstolar
Underrede för framsäte

Front seat mountings
(Bench type and individual)

Pos Fig.	Antal Qty. 1,2)	1,3)	4)	Benämning	Description	Det. nr Part No.	Anmärkning Notes
35		4		Skruv	Screw	940114-2	
36		4		Fjäderbricka	Spring washer	906992-3	
37		2		Länkskruv	Link screw	662410-0	
38		2		Mutter	Nut	955827-1	
39		erf		Bricka	Washer	940097-9	
40		2		Fjäderbricka	Spring washer	906992-3	
41		2		Skruv	Bolt	955524-4	
42		2		Mutter	Nut	955826-3	
43		2		Fjäderbricka	Spring washer	906990-7	
44		2		Sitsram	Seat frame	661867-2	
45		2		Excenteraxel	Excentric shaft	661861-5	
46		4		Bussning	Bushing	661857-3	
47		2		Beslag, V	Fitting, L	661858-1	
		2		Beslag, H	Fitting, R	661859-9	
48		8		Skruv	Screw	192320-0	
49		8		Låsbricka	Lock washer	191833-3	
50		8		Distansrör	Spacer tube	662422-5	
51		4		Axel	Shaft	661949-8	
52		2		Stödtapp	Support pin	663745-8	~~662895~~
53		2		Skruv	Screw	955125-0	
54		2		Fjäderbricka	Spring washer	906985-7	
55		4		Spärrplåt	Catch plate	661913-4	
56		4		Skruv	Screw	955125-0	
57		4		Bricka	Washer	662408-4	
58			1	Glidskena, V	Adjuster rail, L	663350-7	
59			1	Glidskena, H	Adjuster rail, R	663351-5	
60			4	Mutter	Nut	955847-9	
61			4	Bricka	Washer	940097-9	
62			4	Fjäderbricka	Spring washer	906990-7	
63			1	Inställningsreglage	Setting regulator	666453-6	
64			2	Skruv	Screw	115481-4	
65			2	Mutter	Nut	955779-4	
66			2	Fjäderbricka	Spring washer	955945-1	
67			2	Konsol	Bracket	662423-3	
68			2	Skruv	Screw	955542-6	
69			2	Bricka	Washer	663807-6	
70			2	Fjäderbricka	Spring washer	906992-3	
71			2	Skruv	Screw	940114-2	
72			2	Bricka	Washer	940097-9	
73			2	Fjäderbricka	Spring washer	906992-3	
74			4	Skruv	Screw	950333-5	
75			4	Mutter	Nut	955825-5	
76			4	Bricka	Washer	120095-5	
77			4	Fjäderbricka	Spring washer	955920-4	

1. För vagnar med framstolar.
2. T o m chassi nr 54399.
3. Fr o m chassi nr 54400.
4. För vagnar med framsäte.

1. For chassis with separate front seats.
2. Up to chassis No 54399.
3. W e f chassis No 54400.
4. For chassis with bench type front seat.

Printed in Sweden

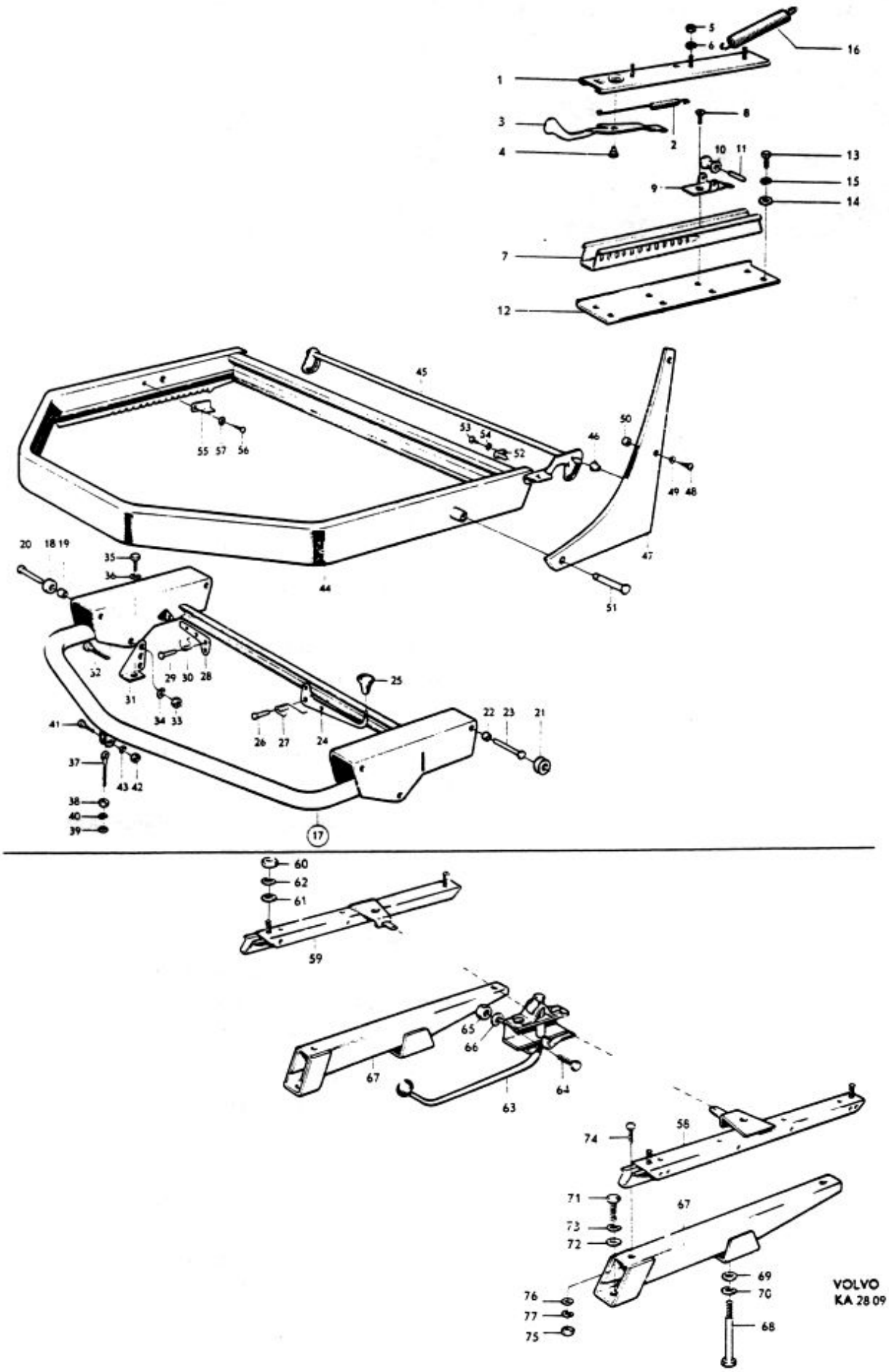
VOLVO
KA 28 09

till Dig som säljer

to you who sell

VOLVO

ORIGINAL RESERVDELAR

GENUINE SPARE PARTS

Kom ihåg att Volvos original reservdelar är identiska med de delar som användes i Volvos ordinarie bilproduktion

Varje del är därför omsorgsfullt utprovad och kvalitetskontrollerad

Volvo original reservdelar har 6 månaders garanti

Remember that genuine Volvo spare parts are the same parts as those used in production

This means that each part has been thoroughly tested concerning precision and quality

Genuine Volvo spare parts are guaranteed for six months

VOLVO